novoferm HABITAT

L'autre entrée principale

Mise en place du kit de sécurité portillon ISO45 filaire
Pour motorisation type NOVOMATIC

Reference 10600237

Composition du colis

- Un Câble type cordon spiralé 3 fils blanc vert marron
- Une boite de dérivation
- Deux presses-étoupe
- Une barrette de 3 dominos
- Deux colliers de fixation blanc
- Cinq vis
- Une documentation de pose

Etape 1 : Découpe du câble

Recoupez le câble du capteur en sortie de section haute à la bonne longueur pour le passage dans le boitier de dérivation gris.

***** ATTENTION ****

Conserver la chute de câble pour la fin du montage

Etape 2 : Raccordement capteur/boitier dérivation

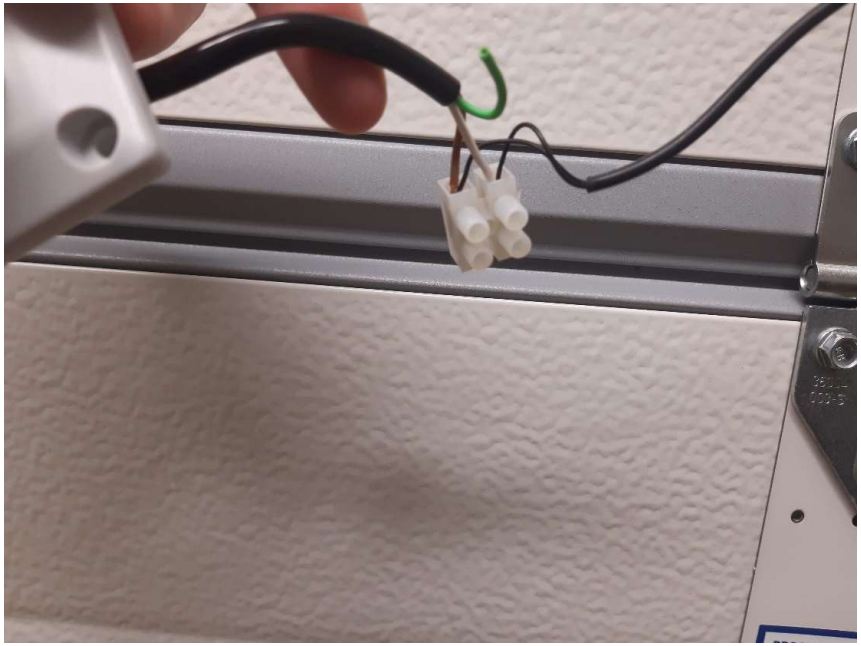

Raccordez le cordon spiral et les fils du capteur en sortie de section haute à l'aide du domino fourni
****ATTENTION****
Le cordon spiral est équipé de 3 fils, choisir deux couleurs de fils qui seront identiques à l'entrée et sortie.

Etape 3 : Mise en place de la boite de dérivation

- Fixer la boite au centre extérieur du rail haut
- Positionner le câble spiralé
- Ne pas utiliser de vis traversant trop longue

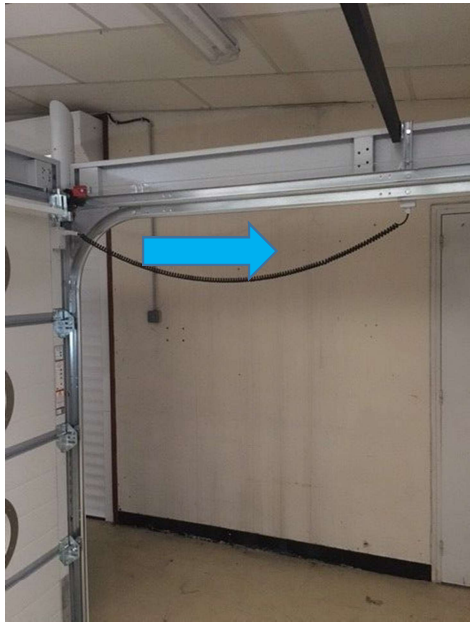

Etape 4 : Raccordement 2ème boite de dérivation

- Procédez au raccordement de la même manière que l’étape 1 en utilisant la chute de câble de l’étape 1

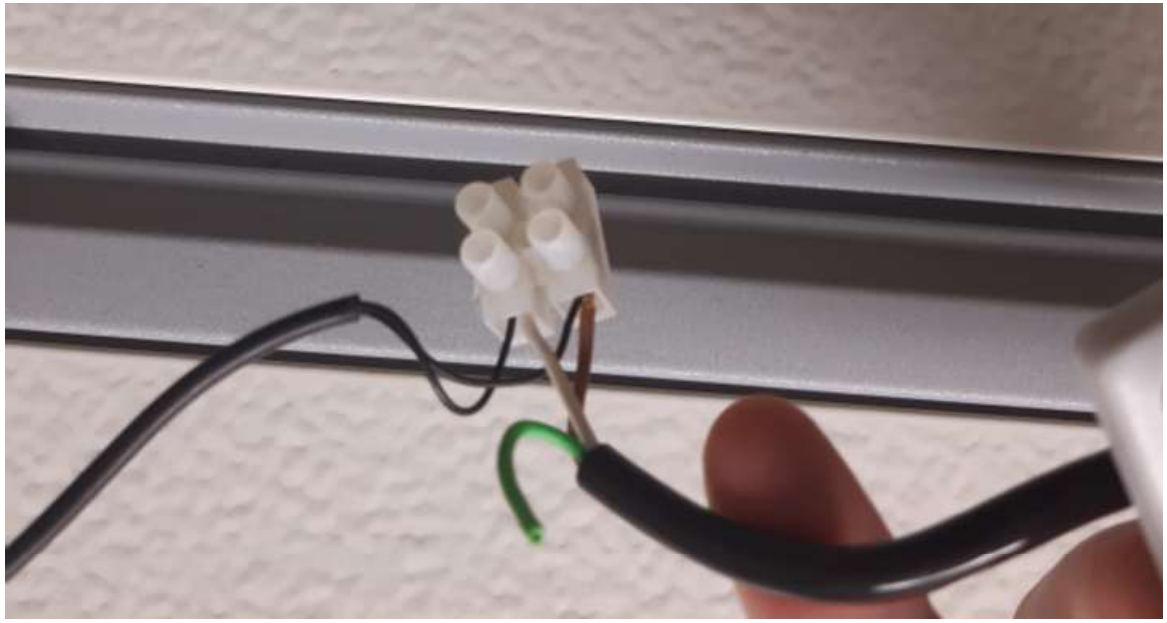

Etape 5 : Mise en place câble rigide

Utilisez la chute de câble (voir étape 1) afin de relier le câble rigide directement au moteur

Etape 6a : Raccordement au moteur Novomatic 423/563

Retirez la résistance en place du bornier G et branchez vos 2 fils à la place (pas de polarité)et conserver la résistance par sécurité.

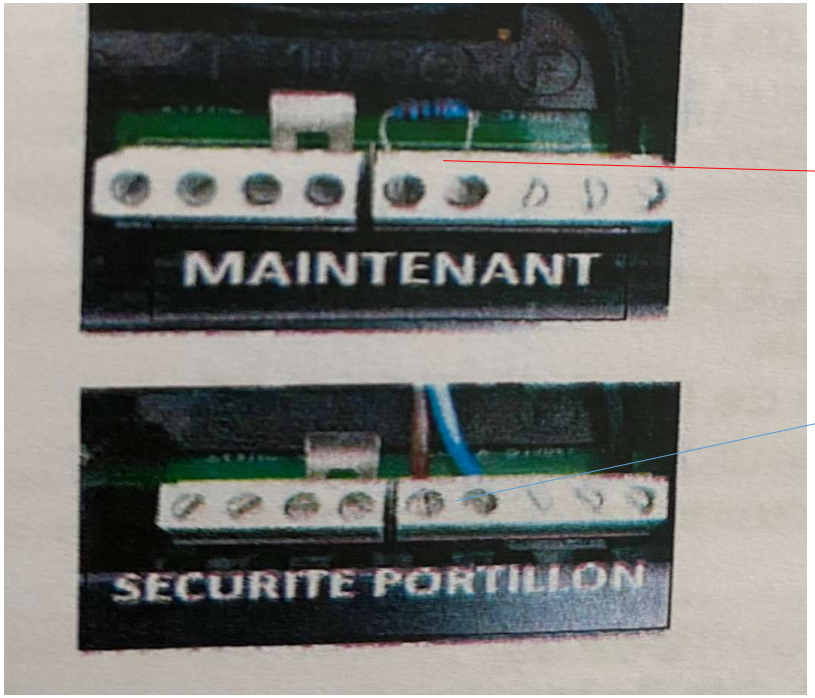

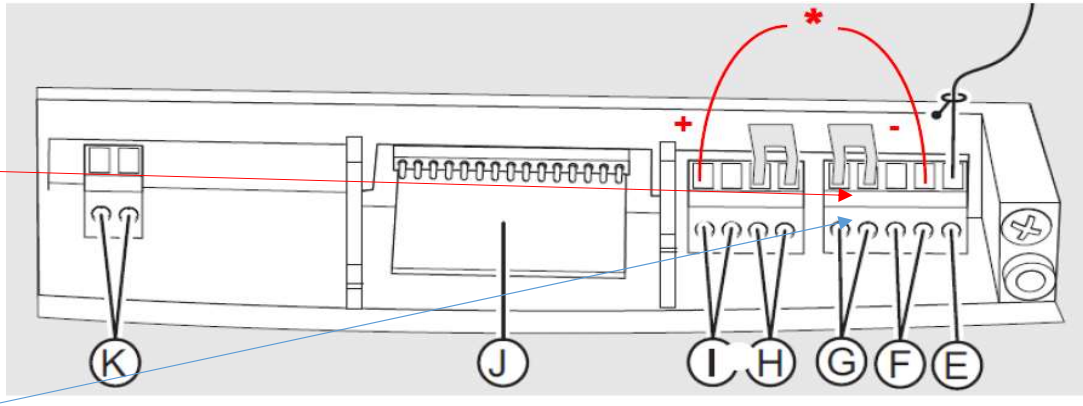

K **Lumière extérieure**
500 W maxi, sortie 220 V

J **Carte récepteur clipsée**

* **Alimentation récepteur**
sortie 24 V permanent :
borne I à gauche, borne F à droite

I **Sortie 24 V**
uniquement quand l'automatisme fonctionne

H **Jeu de cellules extérieures**
contact sec normalement fermé

G **Sécurité portillon**
contact sec normalement fermé

F **Bouton poussoir**
contact sec normalement ouvert

E **Antenne**

Etape 6b : Raccordement au moteur NOVOPORTE
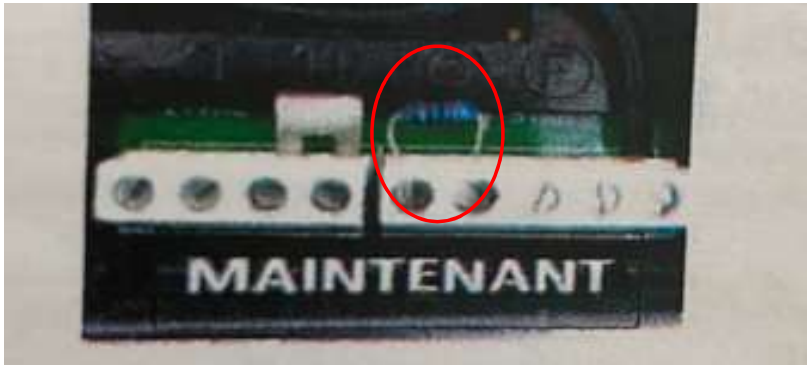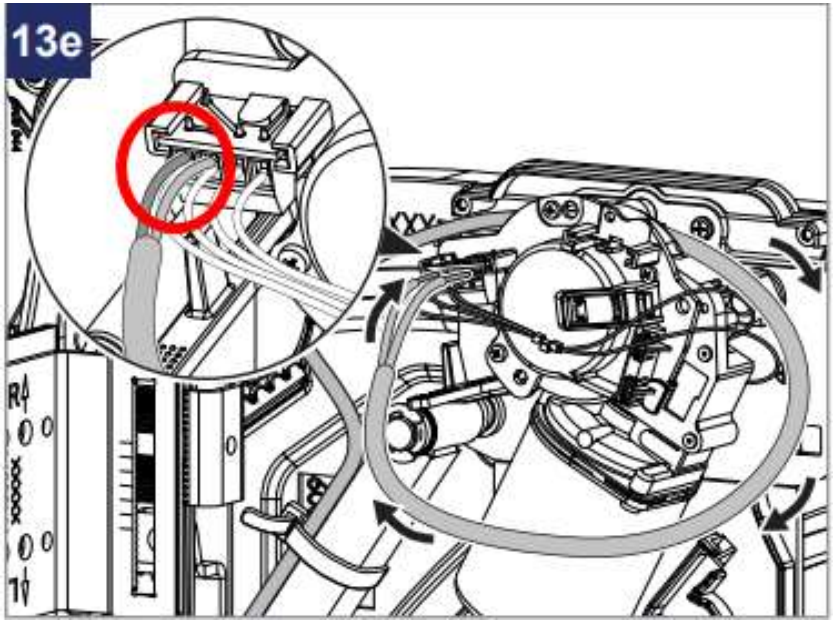
Retirez la résistance en place du bornier G de la centrale électronique et conserver la résistance par sécurité, branchez vos 2 fils directement dans la tête motrice sur les 2 plots de gauche.