PORTE BATTANTE METALLIQUE

CLASSEMENT: EI 120

- Porte 2 Vantaux **B212**

SOMMAIRE

PREAMBULE NP 200.005

MONTAGE DE LA PORTE NP 005.010

1. AVANT L'INSTALLATION + RESERVATION BATI A SCELLER Page 1
2. RESERVATION BATI TUBULAIRE Page 2
3. NOMENCLATURE Page 3
4. TRACAGE + MONTAGE BATI A SECELLER Page 4
5. ENGONDAGE DES VANTAUX Page 5
6. MONTAGE BATI TUBULAIRE Page 6
7. POSE DES JOINTS Page 7
8. ACCESSOIRES Page 8

ANNEXES

1. NOTICE D'UTILISATION ET D'ENTRETIEN NP 200.001
2. FICHE DE CONTROLE NP 200.003

*Nous vous remercions d'avoir choisi un produit **NOVOFERM-LUTERMAX**. Les portes coupe-feu sont des produits pour la sécurité des personnes et des biens. Ils sont soumis à une réglementation STRICTE dont nos PV sont garants.*

Nous vous demandons, de respecter strictement les instructions suivantes.

- **Livraison :**

Vérification du contenu suivant le bordereau de livraison et documents situés dans la pochette. *(Documents inclus).*

- **Support :**

a). <u>Vérification de la géométrie de la baie</u> :

	TYPE DE FERMETURES		
	Blocs-portes pivotants		Portes à dévêtissement
	Bâti-huisserie à sceller + calfeutrement	Dormants spéciaux	Coulissantes et rideaux
Dimensions des baies (tableaux)	± 10mm	± 5mm	+0mm -10mm
Verticalité Horizontalité (tableaux & parois)	± 10mm	± 5mm	± 5mm
Planéité (tableaux & parois)	± 10mm	± 5mm	± 5mm

b). <u>Réservation</u> :

Présence et géométrie des feuillures et des trous pour pattes à scellement en dimensions et quantité suivant nos plans de réservation.

c). Nature des supports :

	Béton armé mv = 2200 kg/m3 épaisseur mini= 200mm	Béton armé mv = 1600 kg/m3 épaisseur mini= 200mm	Béton armé mv ≥ 850 kg/m3 épaisseur mini= 200mm	Cloison MEGASTIL (Placoplatre) Svt PV (CSTB) N° RS 06-022A	Cloison MEGASTIL (Placoplatre) Svt PV (CSTB) N° RS 10-044 ext . 11/1	Cloison MEGASTIL (Placoplatre) Svt PV (CSTB) N° RS 10-043 ext . 11/2	Béton armé mv = 2200 kg/m3 épaisseur mini= 150mm	Béton armé mv = 2200 kg/m3 épaisseur mini= 250mm	Cloison légère 48 /98mm avec classement FEU EI60	Béton armé mv ≥850 kg/m3 épaisseur mini= 150mm
F-MAX 30.1										
F-MAX 30.2										
F-MAX 60.1										
F-MAX 60.2										
F-MAX 120.1										
F-MAX 120.2										
F26G										
W2GL										
B212										
TV112										
C61										
C62										
C16										
C112										
V05M										
V05M2										

	Largeur **P**assage **L**ibre x **H**auteur **P**assage **L**ibre	Epaisseur Maçonnerie Selon DIN EN 1996-1-1 classe de résistance à la pression : min. 12 (Linteau en béton armé)	Epaisseur mur Béton (banché) Selon DIN EN 1992-1-1 classe de résistance à la pression : C12 / C15
NOVOSLIDE avec ou sans Portillon	Jusqu'à **LPL** = 4670mm x Jusqu'à **LPL** = 4560mm	**Epaisseur mini = 175mm** Fixation murale traversante (Pour la butée de réception et montant chicane mur)	**Epaisseur mini = 140mm**
	De **LPL** = 4671 à 5500mm x De **HPL** = 4561 à 5500mm	**Epaisseur mini = 240mm** Fixation murale traversante (Pour la butée de réception et montant chicane mur)	**Epaisseur mini = 200mm**

Admissible Non Admissible

d). <u>Fixation</u> :

Toutes les fixations doivent être réalisées avec des chevilles ou goujons métalliques.

- **Stockage : conditions minimales :**

a). Locaux de stockage dégagés, nettoyés, à l'abri des intempéries, secs et ventilés.

b). Le stockage doit être réalisé sur des supports stables ne pouvant entraîner une détérioration des produits.

- **Protection de finition :**

a). Les portes coupe-feu en tôle d'acier traité anti-corrosion doivent recevoir sur site une peinture de protection et/ou finition *(hors-fourniture)* à appliquer dans les plus brefs délais.
b). Ces travaux doivent être effectués suivant le DTU 59.1 *(Norme NFP. 74 201-1 12 – Travaux de peinture du bâtiment).*

- **Réception contrôle :**

a). Dès la fin de l'opération de pose, nous vous conseillons de faire constater ces travaux par le maître de l'ouvrage et d'effectuer une réception provisoire.

b). Nos produits ne seront pas garantis si les instructions et documents de montage ci-joints ne sont pas respectés.

1. AVANT L'INSTALLATION

1.1. Généralités

- Réceptionner le produit en regard du bon de livraison et vérifier s'il est complet.
- Le bloc porte doit être entreposé avec soin, à l'abri des intempéries, de l'eau et de l'humidité.
- La protection du bloc-porte contre la corrosion est assurée par l'usage de tôles électrozinguées. une peinture de protection et/ou de finition doit être appliquée dans les meilleurs délais sur site.

NOVOFERM décline toute responsabilité en cas de vol, de détérioration après livraison ou de non observation de ces consignes.

1.2. Réservation pour bâti à sceller

- Contrôler les dimensions de la baie: Ⓐ
  - Largeur réservation = LR
  - Hauteur réservation = HR

Figure.1

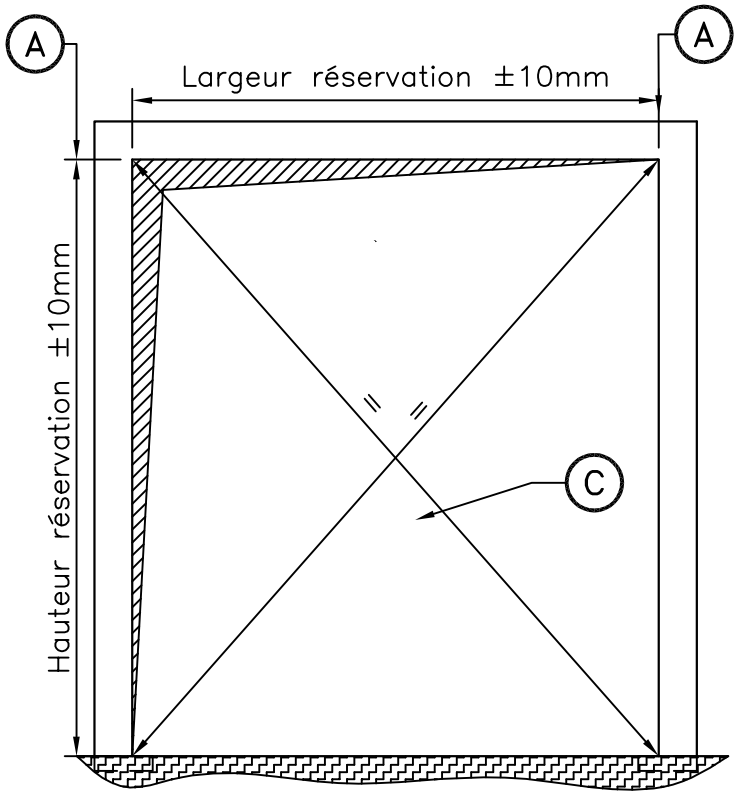

Figure.2

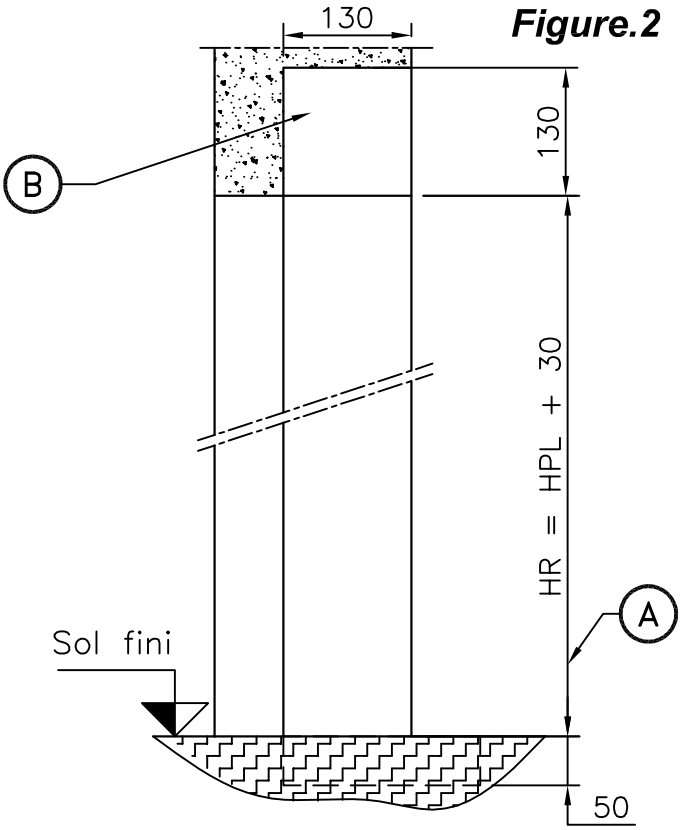

Figure.3

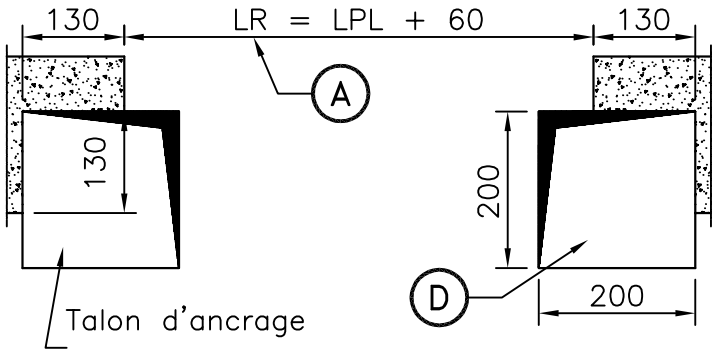

- Contrôler les réservations maçonnerie Ⓑ
- Contrôler l'équerrage Ⓒ
  mesurer les diagonales de la réservation. Elles doivent être sensiblement égales
- Contrôler les aplombs
- Contrôler les réservations des talons du bâti. Ⓓ

  en cas d'absence de celles-ci, soit les réaliser, soit couper les talons du bâti au niveau de la barre d'écartement en prévoyant une fixation mécanique au sol.

1.3. Réservation pour bâti tubulaire

- Contrôler les dimensions de la baie:
  - Largeur réservation = LR Ⓐ
  - Hauteur réservation = HR

Figure.4

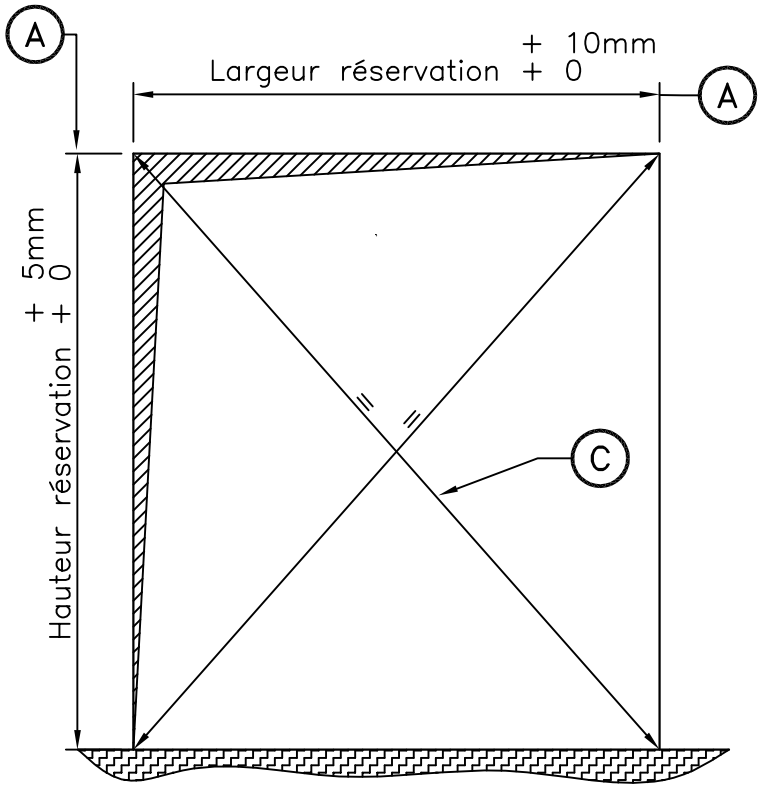

Figure.5

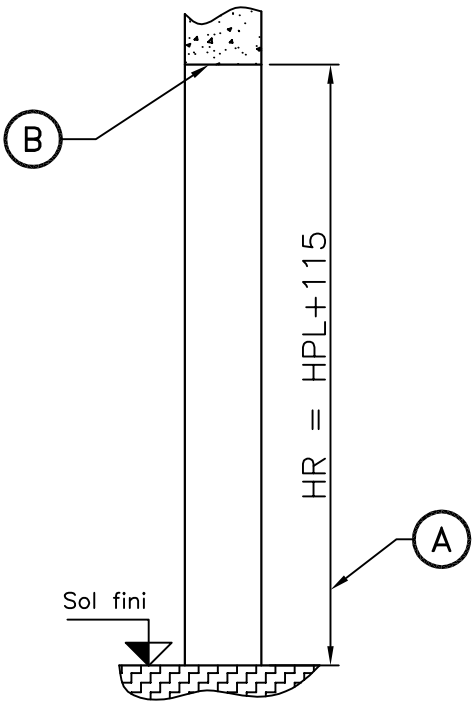

Figure.6

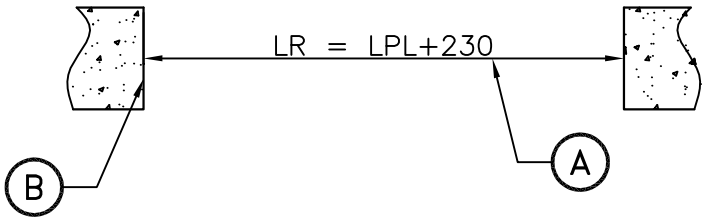

- Contrôler les réservations maçonnerie Ⓑ
- Contrôler l'équerrage Ⓒ
  mesurer les diagonales de la réservation.
  Elles doivent être sensiblement égales
- Contrôler les aplombs

2. NOMENCLATURE

Rep.	Qté 2Vtx	Désignation
7	6 à 8	Butée à bille
6	6 à 8	Axe paumelle
5	2	Barre d'écartement
4	1	Traverse haute bâti
3	2	Montant bâti
2	1	Vantail semi-fixe
1	1	Vantail de service

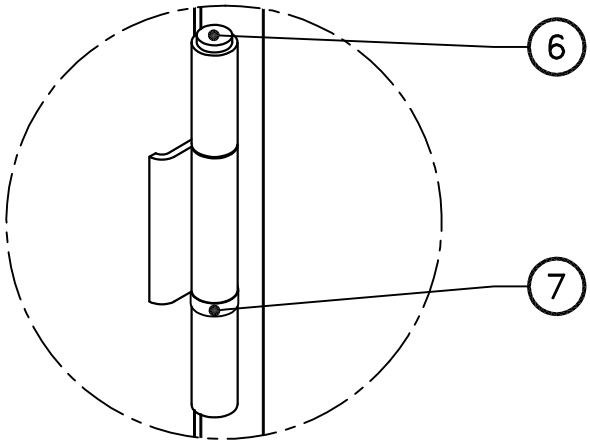

Figure.7

Porte 2 vantaux B212

Les portes deux vantaux sont livrées en kits.

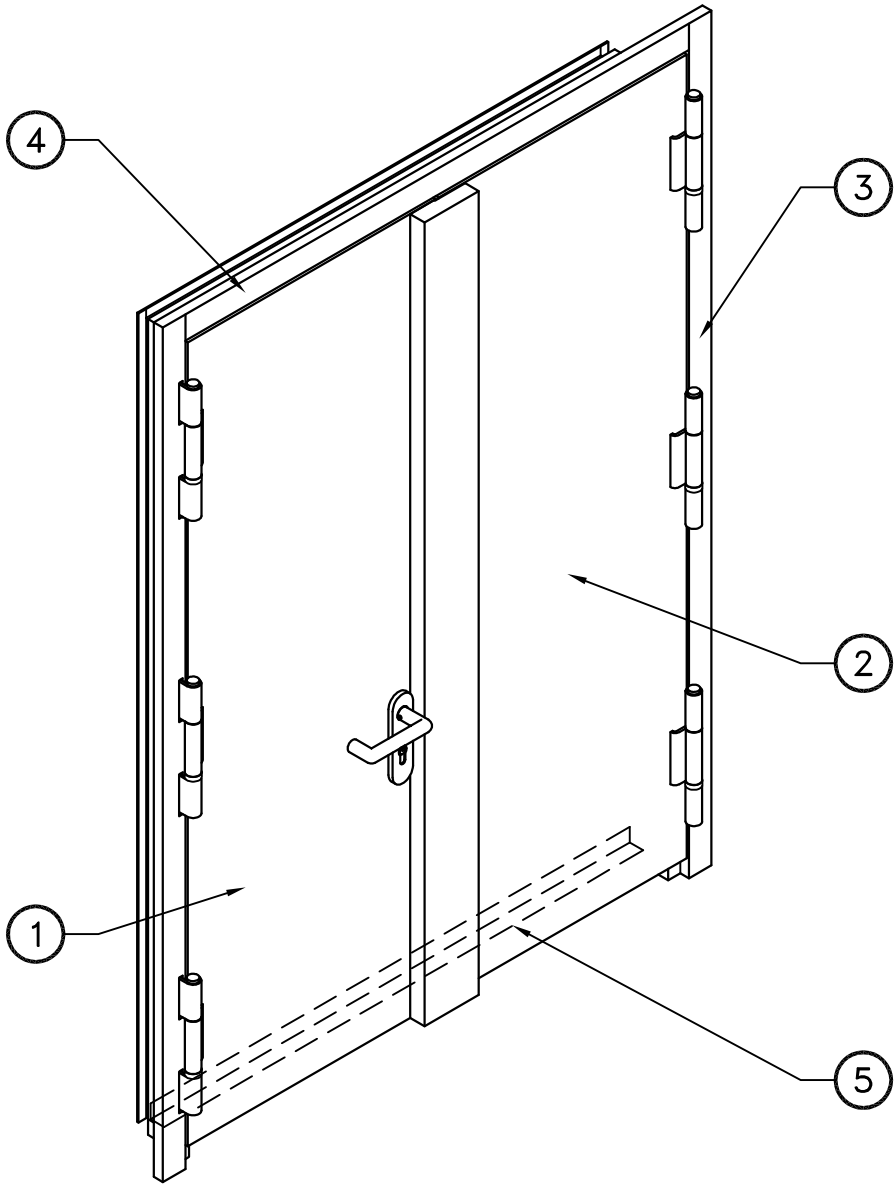

3. TRACAGE pour bâti à sceller

- Tracer au cordeau l'alignement des pieds, suivant la figure 9 ci-dessous.

Figure.8

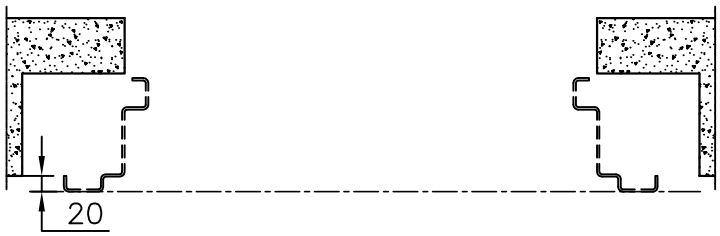

4. MONTAGE pour bâti à sceller

4.1. Pose du bâti des portes à 2 vantaux

- Déplier les pattes d'ancrage et placer le bâti dans sa réservation (figures 9 et 10).

Figure.9

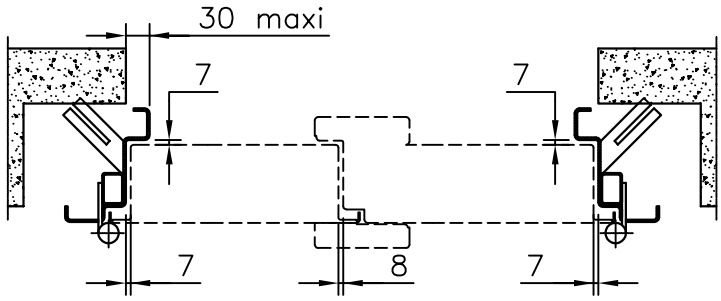

Figure.10

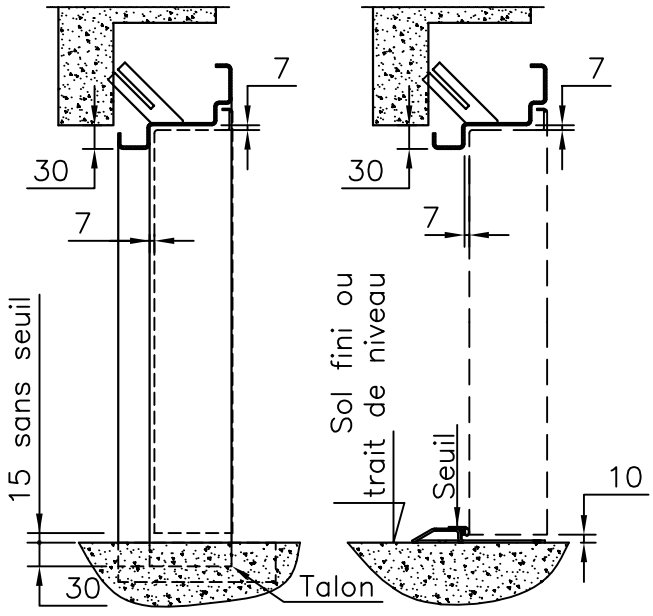

- Couper la barre d'écartement dans un montage sur sol fini.

La fixation du bâti est à effectuer

- Soit par chevillage des pattes d'ancrage.

- Soit par goujons acier emmanchés en force dans le support béton et soudés sur le bâti.

4.2. Assemblage des bâtis en kit

- Souder les montants **3** , et la traverse haute **4** suivant la figure 11 ci-dessous.

Figure.11

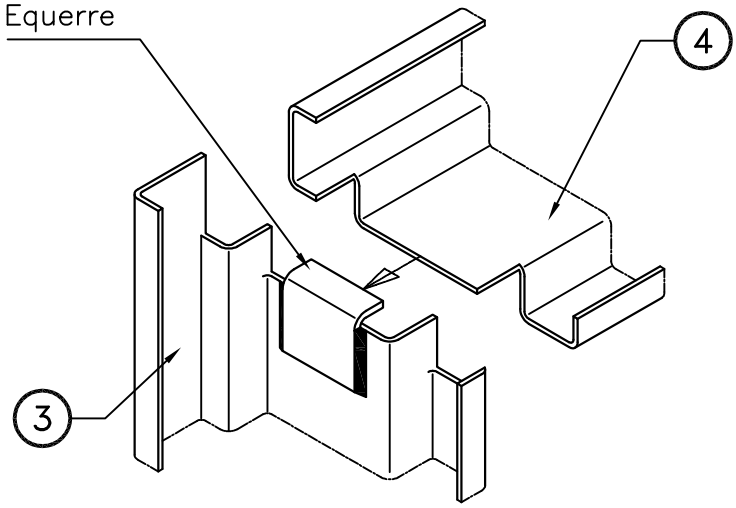

- Pointer la barre d'écartement en fond de feuillure au niveau du talon.

4.3. Engondage des vantaux

- Placer les cales d'épaisseur en fond de feuillure, garantissant les jeux de fonctionnement
- Engonder le vantail semi-fixe **1** sur ses charnières à l'aide des axes **6** sur les butées à billes **7**.

Figure.12

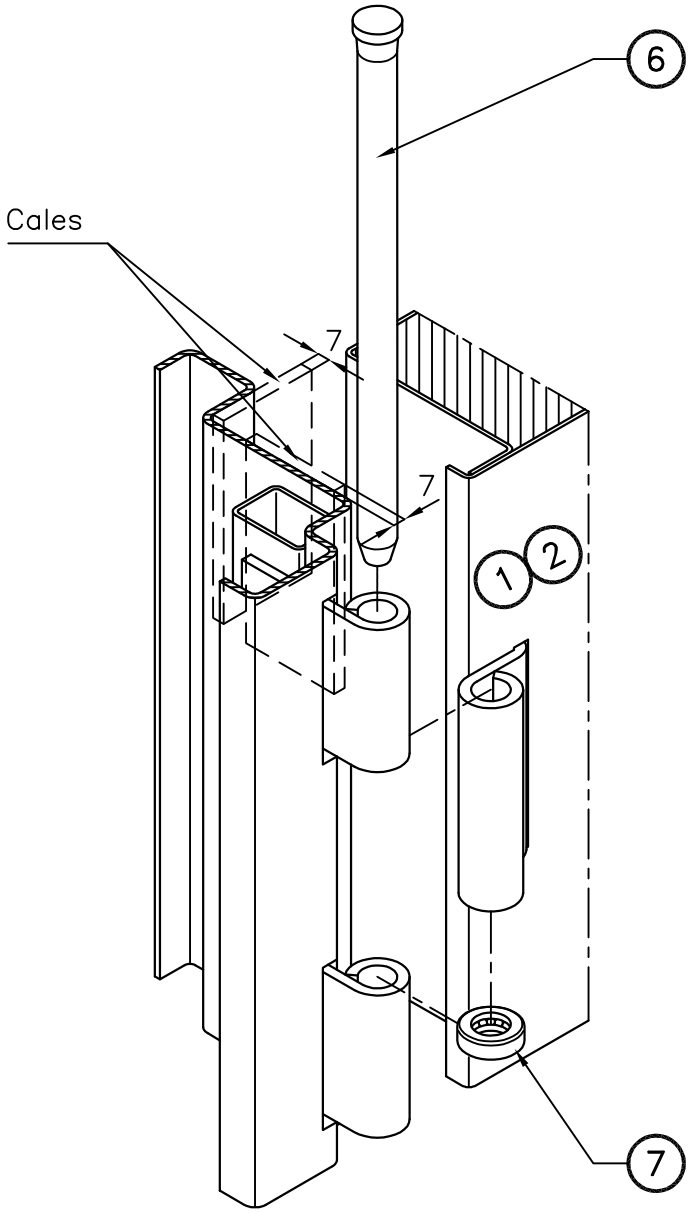

- Procéder de même avec le vantail journalier **2**.
- Régler la hauteur par rapport au sol fini ou au trait de niveau.

4.4. Scellement

- Si possible, toujours effectuer le calfeutrement avec les vantaux engondés et réglés avec un calage de jeux.

- Si pour des motifs d'environnement, le calfeutrement doit s'effectuer sans les vantaux, il faut prévoir:
  - La barre d'écartement au sol
  - La pose de 2 ou 3 traverses intermédiaires (tasseaux de 30 x 30) pour maintenir la côte en fond de feuillure.

Figure.13

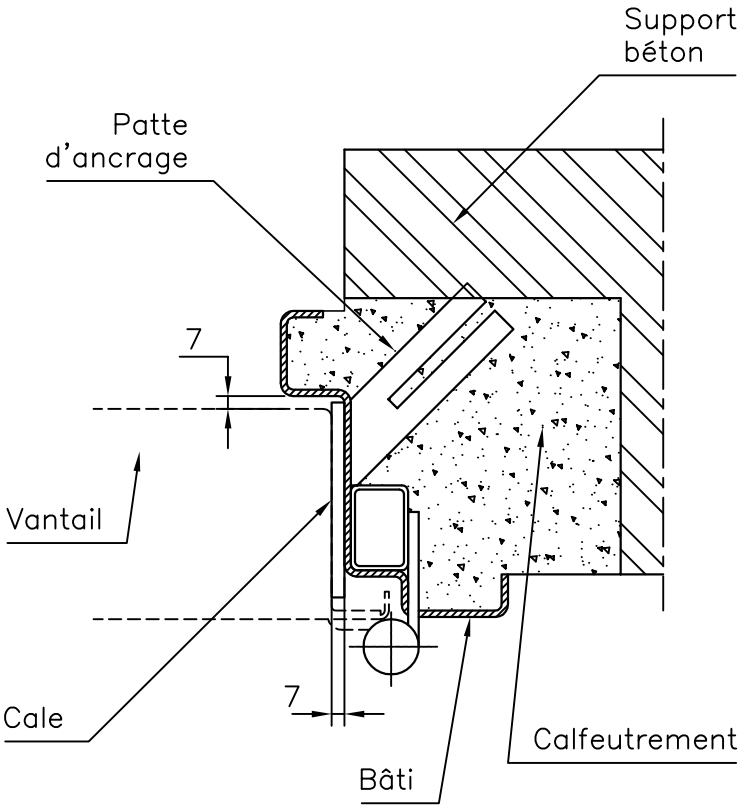

- Un calfeutrement correct doit être réalisé au mortier de ciment dosé à 350 Kg/m3. Il faut également garnir le profil bâti et la feuillure maçonnerie(130 x 130) pour obtenir un ensemble homogène et solide.

5. MONTAGE pour bâti tubulaire

5.1. Pose du bâti des portes à 2 vantaux

- Régler la position du bâti dans la maçonnerie afin d'obtenir une pose de niveau ainsi que le respect des côtes "fond de feuillure", voir Figure 14.
- Fixer le bâti avec des goujons M8.
- Terminer la pose en appliquant un cordon de mastic à la pompe sur la périphérie du bâti, voir figure 13.

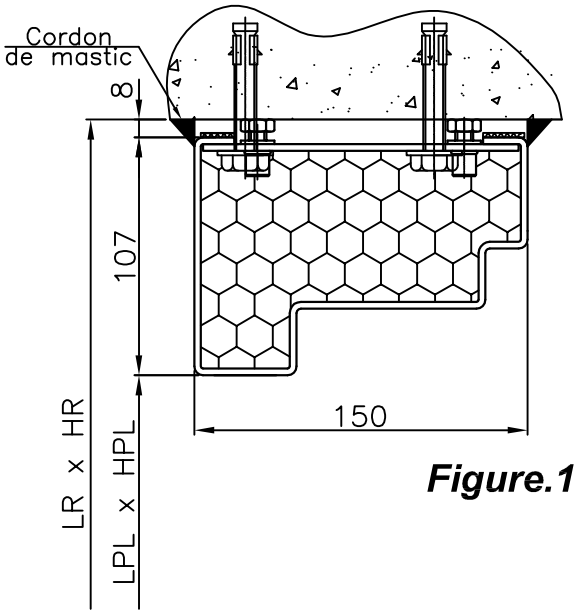

Figure.13

Figure.14

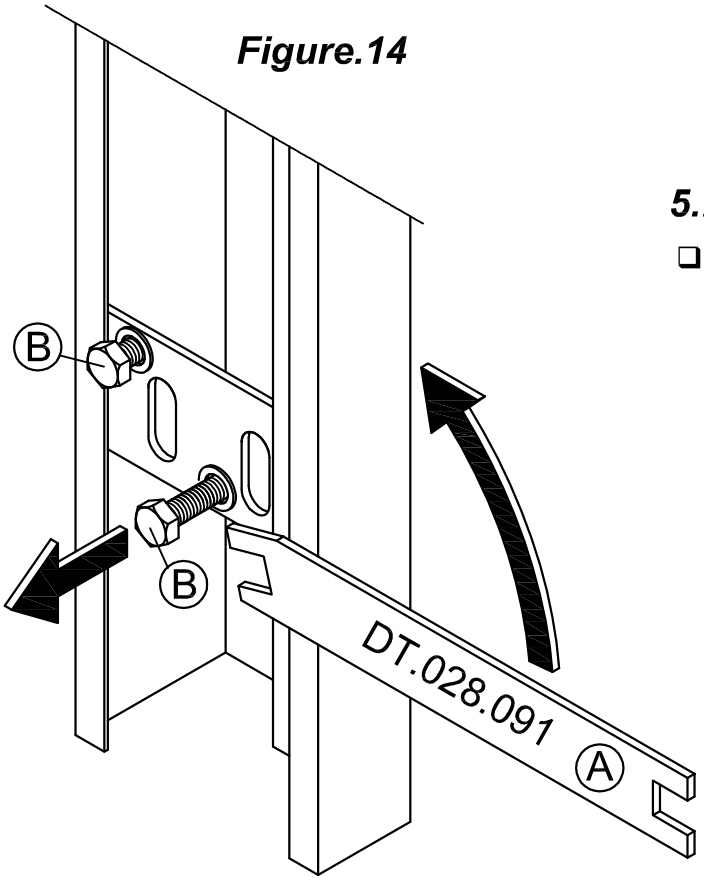

5.2. Réglage du bâti

- Pour le réglage de la position du bâti dans la maçonnerie, il faut visser ou dévisser les "pistons" M8 (Rep:B) à l'aide de la clé (Rep:A) de 13mm fournie. L'implantation désaxée de ces "pistons" ainsi que la faible épaisseur cette clé (3mm) permettent une intervention:
  - sur un seul côté (avant ou arrière du bâti tubulaire)
  - dans le jeu entre le bâti et la maçonnerie.

Figure.15

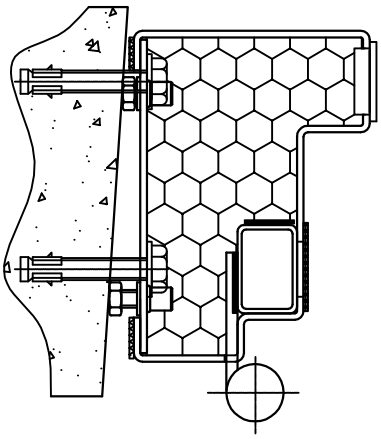

Exemple de montage sur une maçonnerie avec du "fruit". (sans finition avec joint à la pompe)

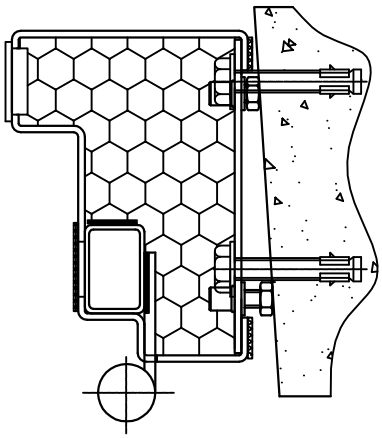

6. Pose des joints

a) Collage des joints sur bâti et vantaux
Utiliser la colle fournie dans la boîte et coller les joints à lèvres dans la feuillure du bâti et les joints tube sur les vantaux.

b) Pose des joints adhésifs
Coller les joints 25x2 sur les vantaux ,40x2 dans la feuillure du bâti, du plat de battement et du vantail portillon.
Poser les joints 17x2 en périphérie exterieure du bâti tubulaire.

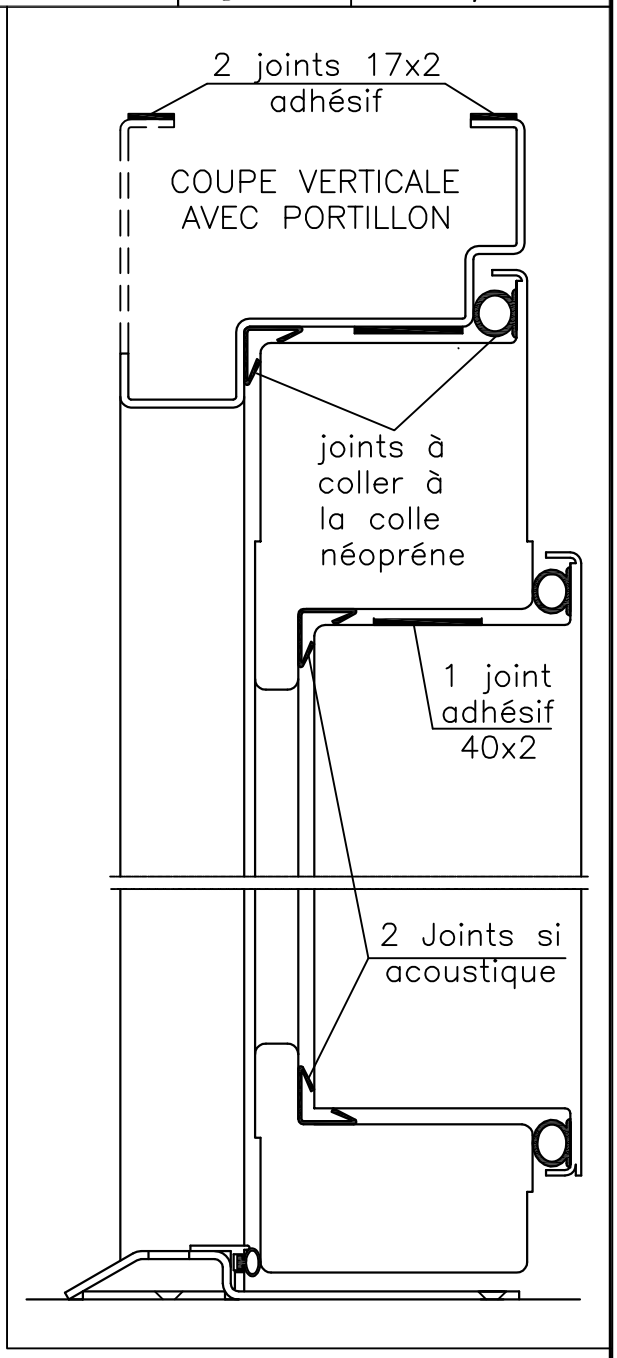

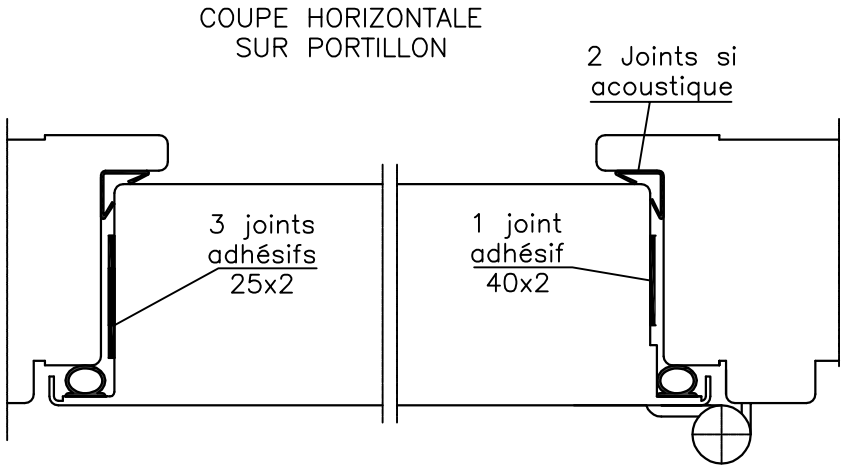

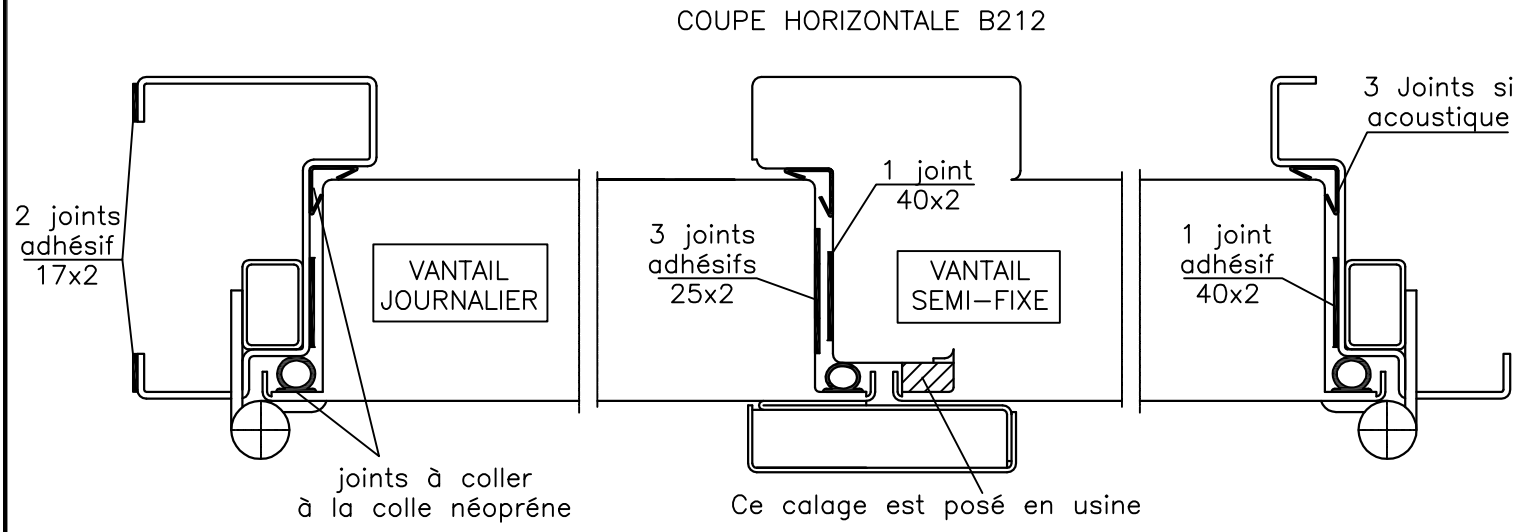

7. Accessoires:

a) Domaine de validité des fermes-portes "DAS"

Références fermes portes	Mode de pose	Type de montage	Réglage DAS	Domaine de validité Lv=	Poids du vantail MAXI (80kg/m²)	N° de plan d'implantation	Implantation des ventouses / axe paumelles X=	Angle d'ouverture MAXI
DORMA TS 93 EN 2–5	Bras glissière côté paumelles	SOLO	EN4	951 à 1100	356 kg	DT 032.083	300 mm	90°
			EN5	1101 à 1250	797 kg	DT 032.082	340 mm	
DORMA TS 93 EN 5–7			EN6.2 (+2 tours)	1251 à 1400				
		DUO	EN6	1401 à 1600		DT 032.080		
DORMA TS 89 EN 3–6	Bras compas côté paumelles	SOLO	EN5	951 à 1100	356 kg	DT 032.084	300 mm	
		DUO	EN5	1101 à 1250	797 kg	DT 032.076	340 mm	
			EN6	1251 à 1400				
	Bras compas côté opposé paumelles	SOLO	EN4	951 à 1100	356 kg	DT 032.085	300 mm	
		DUO	EN5	1101 à 1250	797 kg	DT 032.077	340 mm	
			EN6	1251 à 1400				

b) Implantation des entouses "DAS"

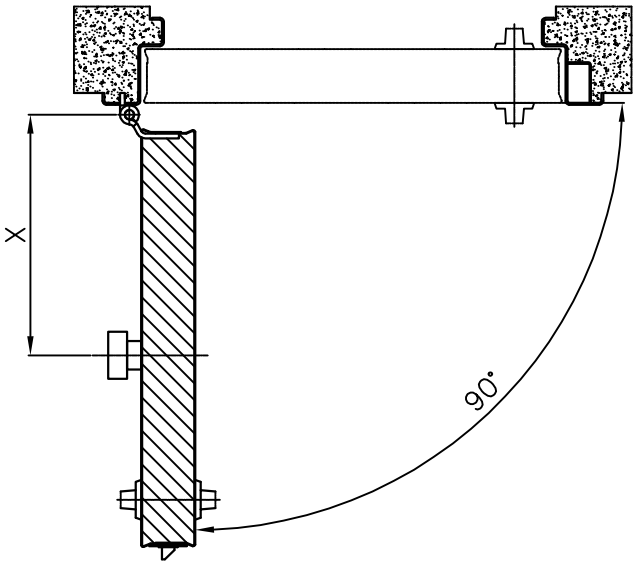

c) Sélecteur de fermeture DORMA SR390 "DAS"
Plan d'implantation N°DT 028.093

d) Poignée de tirage (bâton de Maréchal)
Plan d'implantation N°NP 101.008

novoferm LUTERMAX L'esprit coupe-feu	**FICHE DE CONTROLE** **PORTE BATTANTE METALLIQUE**	**NOTICE DE POSE** **NP 200.003**

Indice	**D**	Date	21/10/15
Remplace		NP 200.003/C	
Page		1/1	

N° CDE :	
AFFAIRE :	

TYPE :	
REP :	

CONTROLES GENERAUX **DATE :** ……..

	CONFORMITE	
	OUI	**NON**
▪ Contrôle du passage libre……		
▪ Contrôle des jeux de fonctionnement……		
▪ Contrôle du fonctionnement de l'ensemble……		

CONTROLES DES PORTES DAS **DATE :** ……

	CONFORMITE		
	OUI	**NON**	**NC**
▪ Contrôle du moment d'ouverture …….……..			
▪ Contrôle de la force de déclenchement manuel …….			
▪ Contrôle du temps de fermeture (t<30s)…….			
▪ Contrôle de la vitesse de la fermeture V < 10°/s …….……..			
▪ Contrôle du système anti-réarmement……...			
▪ Contrôle du moment de fermeture……..			
▪ Vérification de l'adéquation de la notice de pose……			
▪ Vérification du dispositif sélecteur de fermeture……			
▪ Vérification des dispositifs de contrôle des positions…….			
▪ Instrument de mesure type Dynamomètre……..			
N°			

Monsieur ……. présent lors des essais de fonctionnement confirme que la pose est faite en bonne et due forme et que la porte métallique est en état de marche.

Date, cachet et signature du client	**Signature du poseur**

Réserves :

……
……
……
……
……
……
……

1. CONSIGNES D'UTILISATION

- ❑ Ne pas laver les vantaux à grande eau.
- ❑ Ne pas laisser d'obstacle sur la trajectoire des vantaux.
- ❑ Dans le cas de produits équipés de ferme porte, ne pas aider à la fermeture des vantaux sous peine de détériorer le ferme-porte.

2. CONSIGNES D'ENTRETIEN

Les contrôles ci-dessous sont à effectuer au minimum une fois par an.

- ❑ Vérifier le fonctionnement du bloc porte. Dans le cas d'une porte battante à fermeture automatique asservie à la détection, effectuer les contrôles et les réglages suivant le § 3.
- ❑ Contrôler l'état général du bâti, des vantaux et des joints.
- ❑ Graisser si besoin le ferrage.
- ❑ Vérifier la fixation et le fonctionnement des accessoires.

3. MISE EN CONFORMITE DES PORTES DAS

3.1 Références

- ❑ Norme NF S 61 937-1 et -2, "*Dispositifs actionnés de sécurité*" (D.A.S.) - NF S 61 932 et NF S 61 933.
- ❑ Cahiers du CSTB n° 2944 "*Procédure d'essais unifiés pour les portes et rideaux à fermeture automatique*" - Fiches 1 & 4.

3.2 Appareils de mesure

- ❑ 1 dynamomètre (efforts de traction et de compression)
- ❑ 1 Chronomètre ou montre chronomètre.
- ❑ 1 Mètre.

3.3 Vérification du temps de fermeture

- ❑ Mettre en service le D.A.D ou le C.M.S.I,
- ❑ Armer les ventouses électromagnétiques et placer le D.A.S. en position d'attente.
- ❑ Emettre un ordre de commande et mesurer le temps de fermeture.

Il doit être inférieur à 30 secondes

- ❑ On obtient la vitesse de fermeture en divisant l'angle d'ouverture par le temps mesuré ci-dessus: V < 10 °/s.
- ❑ Le cas échéant, régler la vitesse de fermeture et l'a-coup final du ferme-porte pour obtenir la valeur ci-dessus.

3.4 Moment d'ouverture

- ❑ Le D.A.S étant en position de sécurité, placer le dynamomètre au niveau du point de manœuvre.
- ❑ Pousser a l'aide du dynamomètre sur le vantail et lire la valeur de l'effort.
- ❑ Le moment d'ouverture doit être inférieur ou égal au moment indiqué dans le tableau ci-dessous:

Largeur du vantail de porte (mm)	Couple maximal d'ouverture (Nm)
< 950	51
951 à 1100	66
1101 à 1250	88
1251 à 1400	139
1401 à 1600	220

Point d'application par rapport au chant du vantail		
Béquille–poignée	Barre anti–panique	Vantail
mi–longueur de l'organe à manipuler	150 mm	100 mm

3.5 Spécification d'installation

- ❑ La longueur des liaisons entre le bornier principal et le bornier de connexion des composants ne doit pas excéder 6 m et leurs liaisons doivent être protégées mécaniquement sous conduit rigide continu ayant un degré de protection IK 07 ausens de la norme NF EN 50-102 (ou NF EN 62-262)

3.6 Effort de fermeture

- Mettre en service le D.A.D ou le C.M.S.I,
- Armer les ventouses électromagnétiques et placer le D.A.S. en position d'attente.
- Tirer avec le dynamomètre au point de manoeuvre et lire la valeur de l'effort.
- Le couple doit être compris entre 40 et 120 Nm.

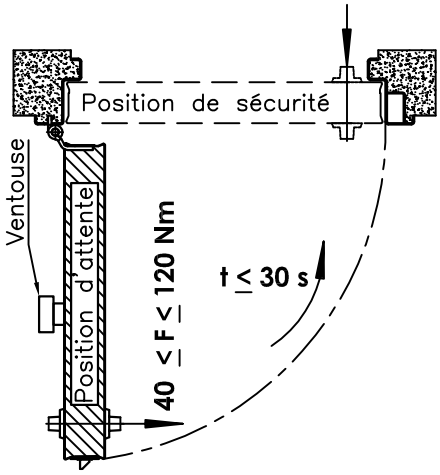

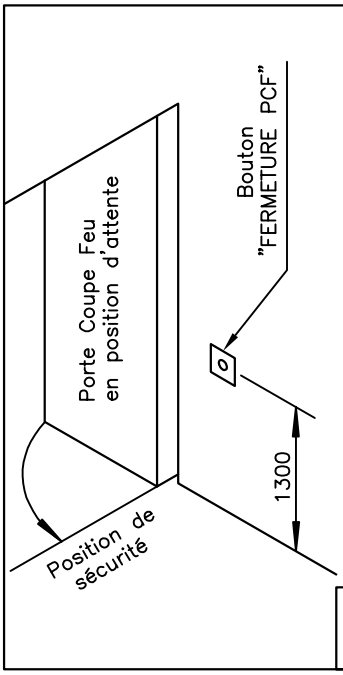

"Dans le cas d'une porte à la fermeture automatique commandée par rupture de courant, le déclenchement par action par un organe de déclenchement clairement identifié, facilement accessible et situé à proximité de la porte à une hauteur au plus égale à 1,30 m est admis. Cet organe est rendu obligatoire lorsque le couple à appliquer est supérieur à 120 Nm.
Dans le cas d'une porte à fermeture automatique commandée par émission de courant ou auto commandée par fusible, le couple à appliquer doit être compris entre 40 et 120 Nm"

Bouton "FERMETURE PCF" OBLIGATOIRE pour la gamme F26G

- L'angle d'ouverture maximal devrait être celui notifié dans le PV DAS de référence.
- Pour le réglage de la force et de la vitesse, se référer à la notice technique du fabricant du ferme-porte.

3.7 Le moment de fermeture

- Accompagner la porte à l'aide du dynamomètre sur le vantail et lire la valeur de l'effort,
- Le moment de la fermeture sur l'ensemble de la course doit répondre aux valeurs définies dans le tableau ci-dessous:

Largeur recommandée pour la porte	Moment de fermeture			
	entre 0° et 4°		entre 88° et 92°	tout autre angle d'ouverture _ Nm
	Nm _ min	Nm _ max	Nm _ min	Nm _ min
< 950	18	< 26	6	4
951 à 1100	26	< 37	9	6
1101 à 1250	37	< 54	12	8
1251 à 1400	54	< 87	18	11
1401 à 1600	87	< 140	29	18

Point d'application par rapport au chant du vantail		
Béquille–poignée	Barre anti–panique	Vantail
mi–longueur de l'organe à manipuler	150 mm	100 mm

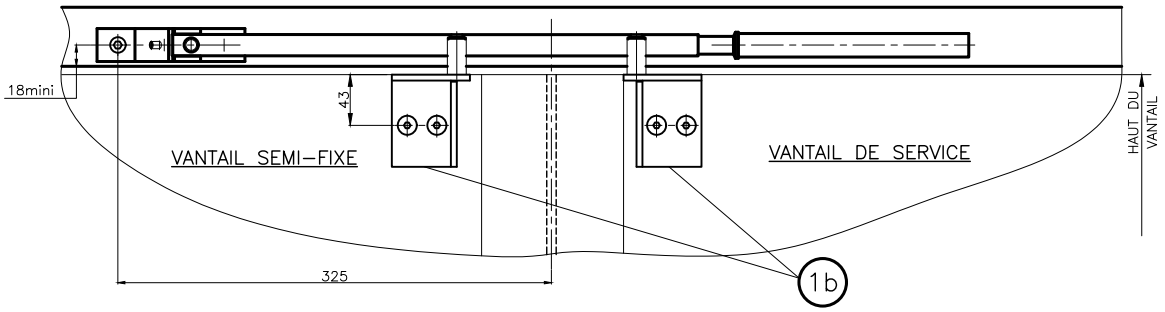

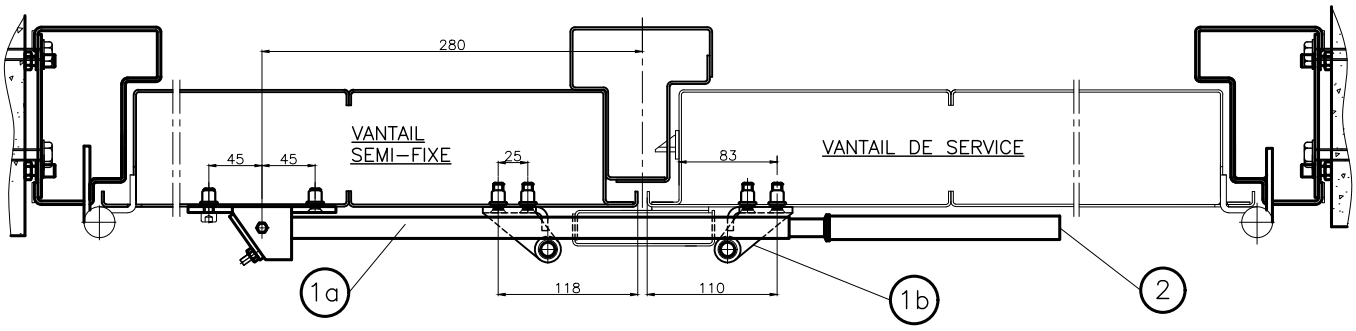

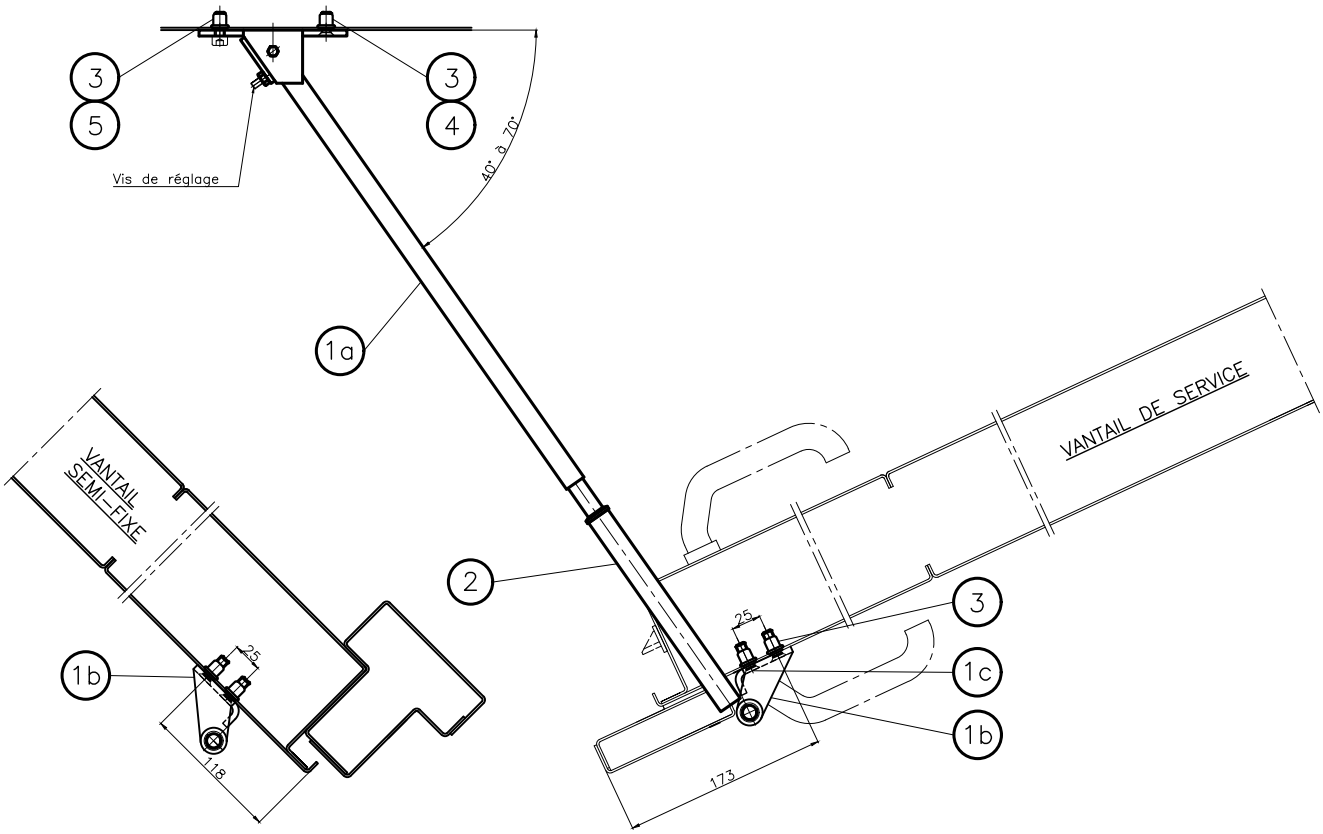

Rep.	Qté	Désignation	N° de plan	Code
5	1	Vis CHC M8x20		NFF10305
4	1	Vis TF M8x20		NFL13283
3	4	Insert TF M8		NFL13126
2	1	Rallonge pour Bras de sélecteur	DT 028.015	NFL15431
1	1	Sélecteur + Equerre butée + Vis M8x25		NFL15265

Modifications		Tolérances générales Plan DG.001.011		
Désignation				
Echelle: SLC	Porte B212 EN, 2 vantaux Montage sélecteur de fermeture DORMA SR 390	Remplace N°: .	Visa:	Date:
		Dessiné:	NA	14/03/16
Format: A3		Classement: EN	Vérifié:	
		Approuvé:	JCF	16/03/16
	NOVOFERM-LUTERMAX Site de fabrication de Vaux-le-Pénil	PLAN N°: DT 028.093		Ind. A

CE DOCUMENT EST NOTRE PROPRIETE INTELLECTUELLE IL NE PEUT ETRE UTILISE SANS NOTRE AUTORISATION ECRITE

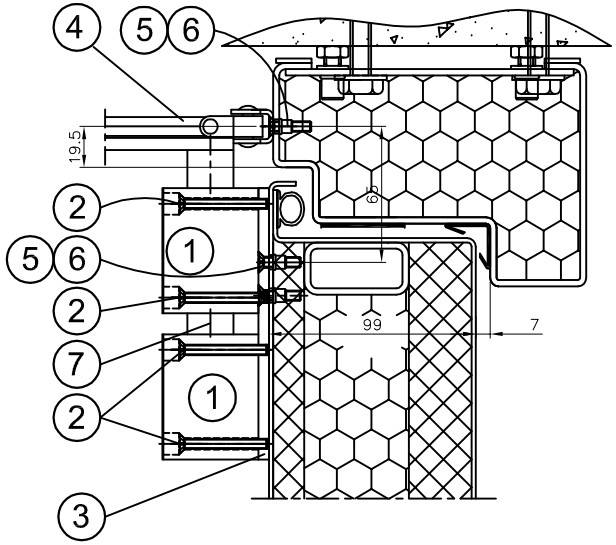

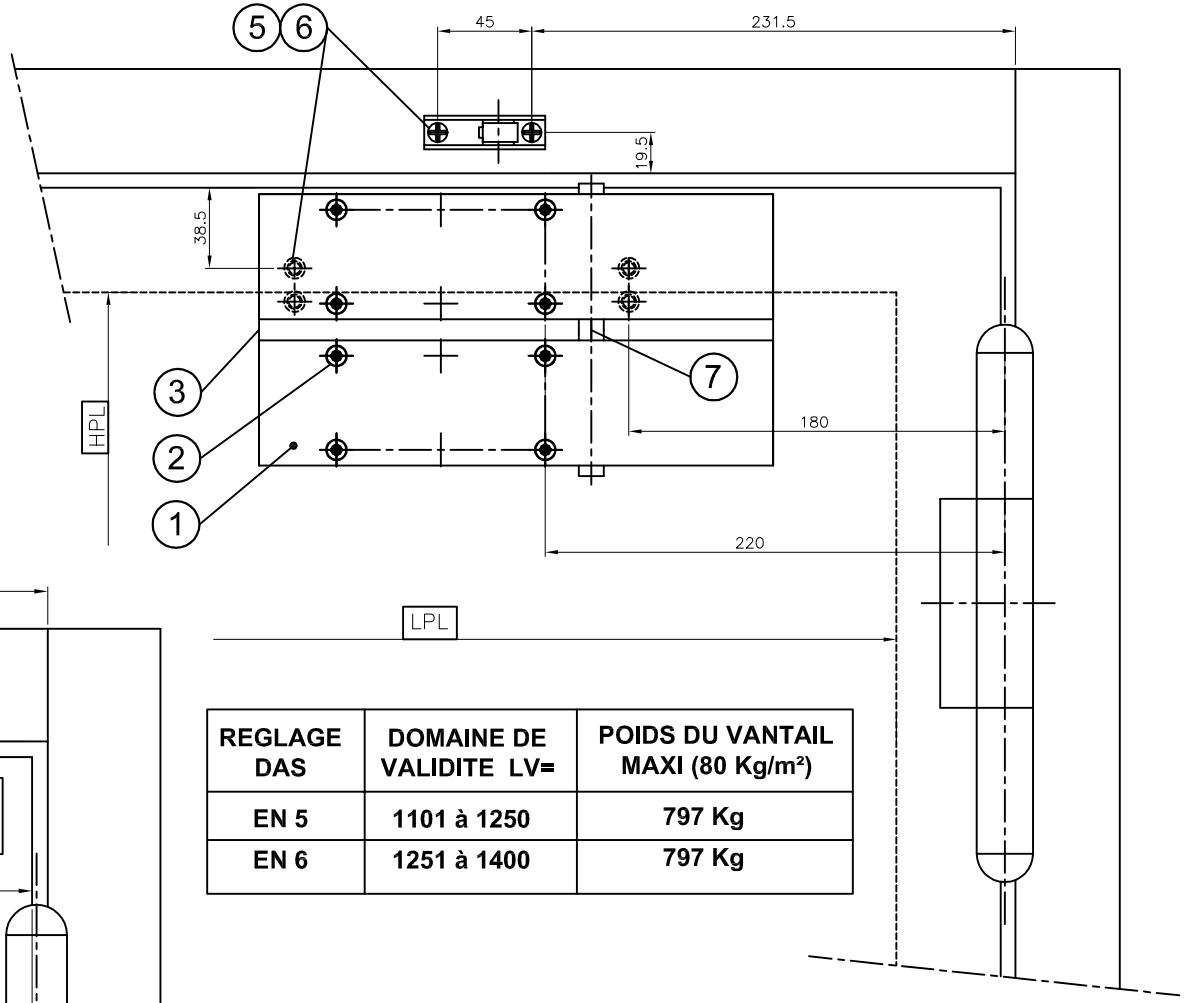

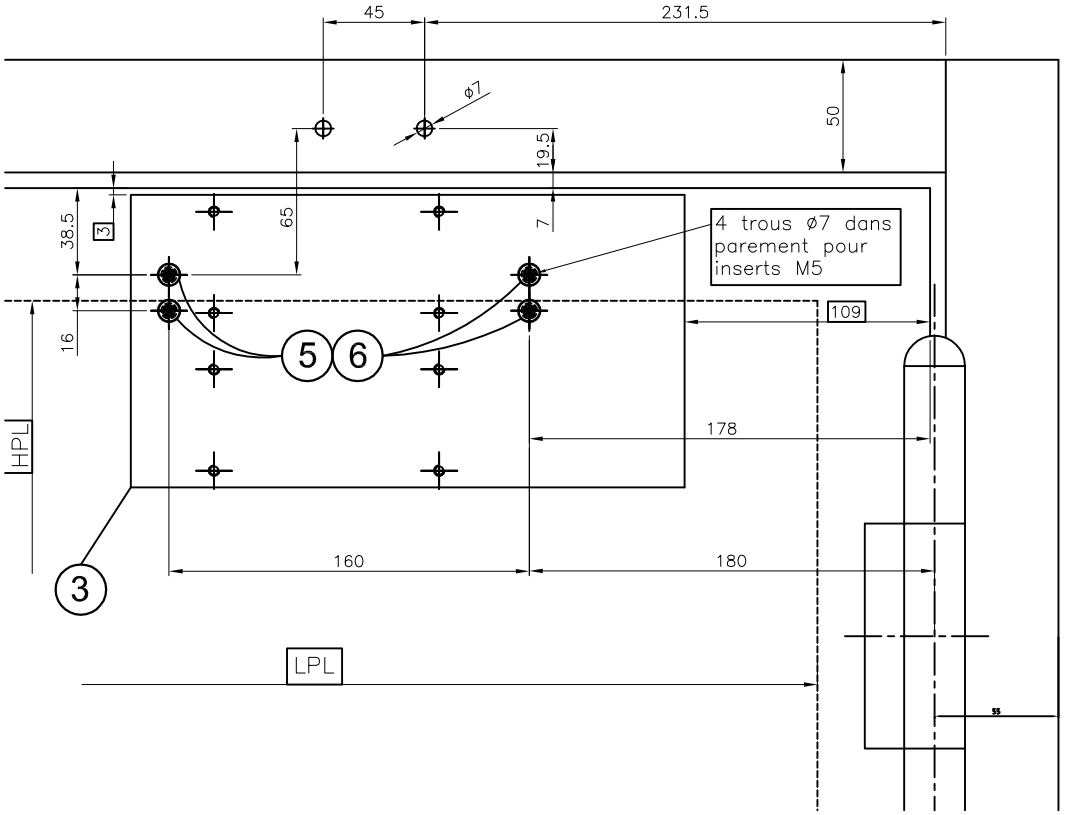

REGLAGE DAS	DOMAINE DE VALIDITE LV=	POIDS DU VANTAIL MAXI (80 Kg/m²)
EN 5	1101 à 1250	797 Kg
EN 6	1251 à 1400	797 Kg

Rep.	Qté	Désignation	CODE
7	1	Kit montage FP DORMA en DUO ou TANDEM	NFL16047
6	6	Vis TF M5 x 20	NFL13073
5	6	Insert M5	NFL13262
4	1	Bras renforcé pour FP DORMA TS89F TANDEM	NFL16076
3	1	Plaque FP pour montage TANDEM	NFL16048
2	8	Vis TF M5 x 42	fournies avec FP
1	2	Ferme-porte DORMA TS89F EN3-6	NFL15995

Echelle: SLC	*Porte B212 EN* *Montage Ferme-porte en TANDEM* *DORMA TS89F EN3-6* *(côté paumelles)*	Remplace N°: .	Dessiné:	Visa: NA	Date: 01/03/16
Format: A3		Classement: EN	Vérifié:		
			Approuvé:	JHE	06/02/20
	NOVOFERM-LUTERMAX Site de fabrication de Vaux-le-Pénil	PLAN N°: DT 032.076			Ind. B

Ind.	Modifications
	Ajout du code NFL16076 (rep 4)

CE DOCUMENT EST NOTRE PROPRIETE INTELLECTUELLE IL NE PEUT ETRE UTILISE SANS NOTRE AUTORISATION ECRITE

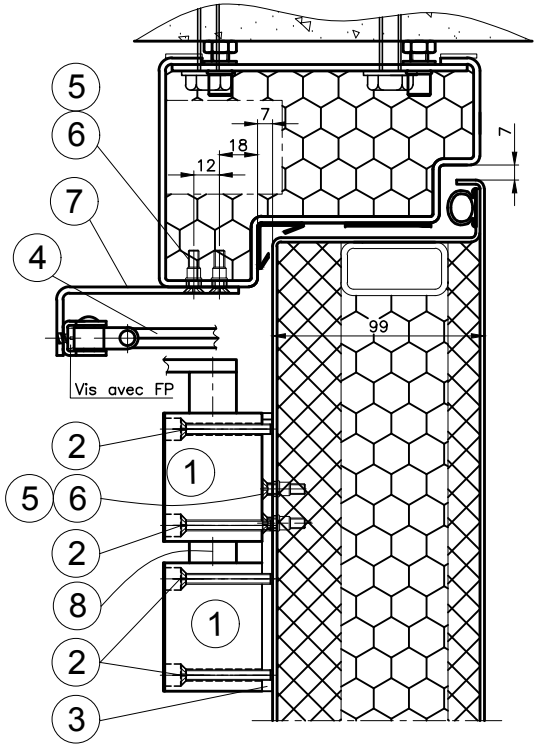

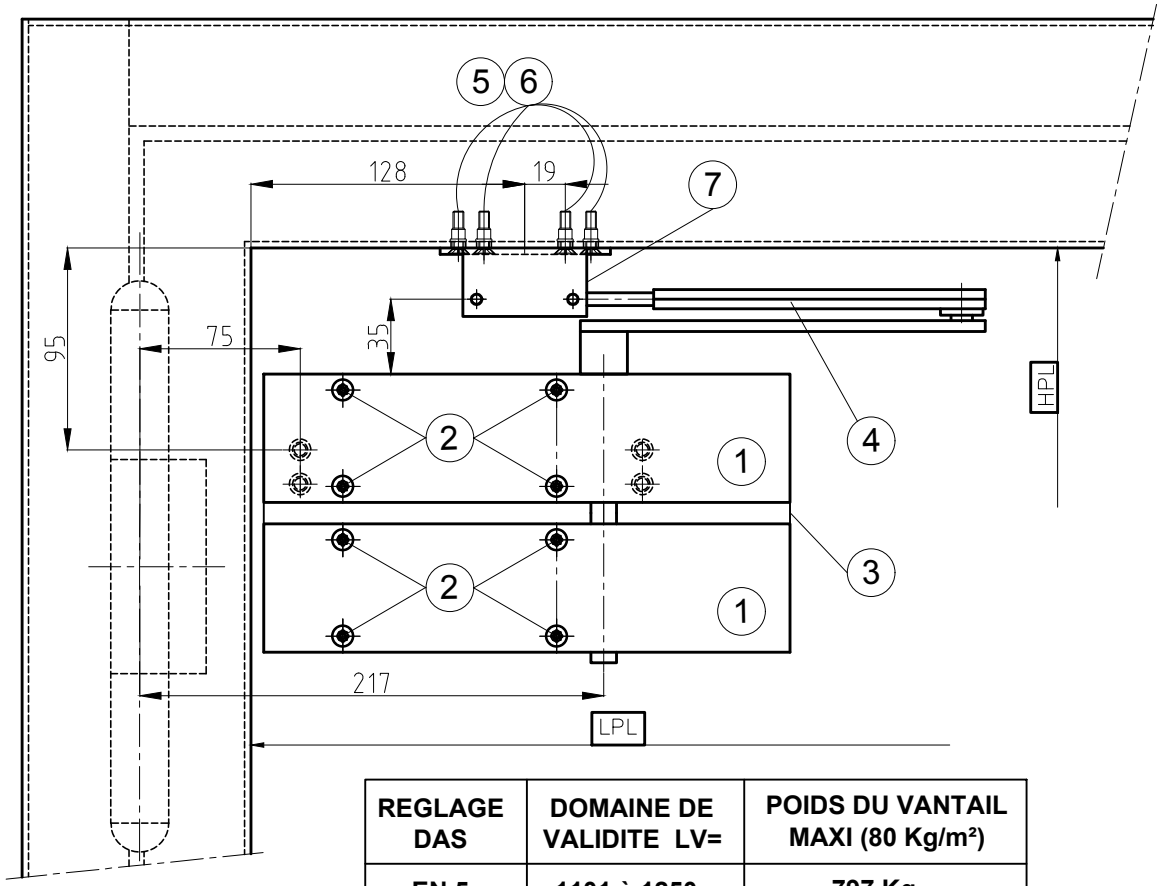

REGLAGE DAS	DOMAINE DE VALIDITE LV=	POIDS DU VANTAIL MAXI (80 Kg/m²)
EN 5	1101 à 1250	797 Kg
EN 6	1251 à 1400	797 Kg

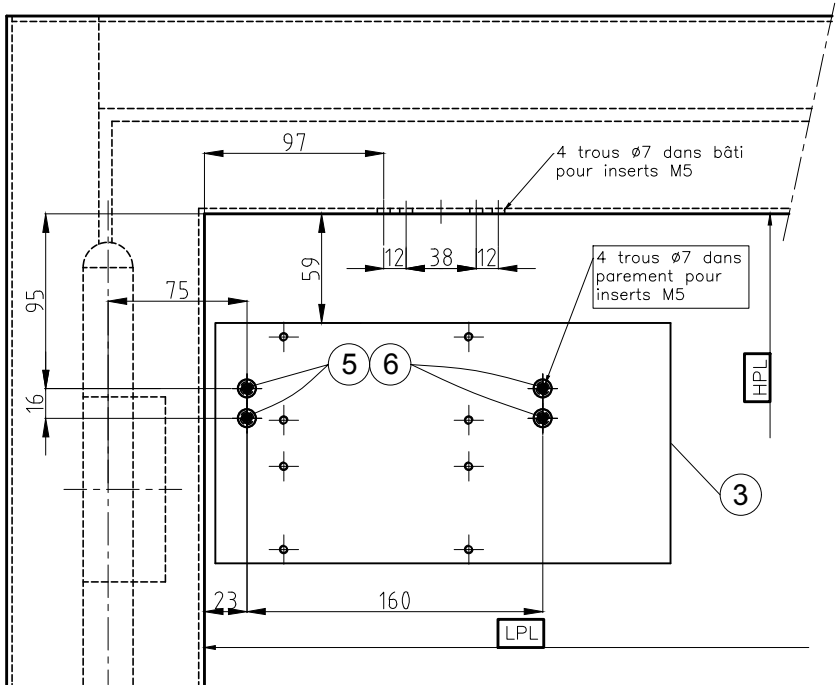

Rep.	Qté	Désignation	CODE
8	1	Kit montage FP DORMA en DUO ou TANDEM	NFL16047
7	1	Equerre pour Ferme-porte DORMA TS89F	NFL15163
6	8	Vis TF M5 x 20	NFL13073
5	8	Insert M5	NFL13262
4	1	Bras renforcé pour FP DORMA TS89 TANDEM	NFL16076
3	1	Plaque FP pour montage TANDEM	NFL16048
2	8	Vis TF M5 x 42	fournies avec FP
1	2	Ferme-porte DORMA TS89F EN3-6	NFL15995

Echelle: SLC	*Porte B212 EN* *Montage Ferme-porte en TANDEM* *DORMA TS89F EN3-6* *(côté opposé paumelles)*	Remplace N°: .		Visa:	Date:
			Dessiné:	TM	03/07/18
Format: A3		Classement: EN	Vérifié:		
			Approuvé:	JCF	03/07/18
	NOVOFERM-LUTERMAX Site de fabrication de Vaux-le-Pénil	PLAN N°:	DT 032.077		Ind. B

Ind.	Modifications
.	.

CE DOCUMENT EST NOTRE PROPRIETE INTELLECTUELLE IL NE PEUT ETRE UTILISE SANS NOTRE AUTORISATION ECRITE

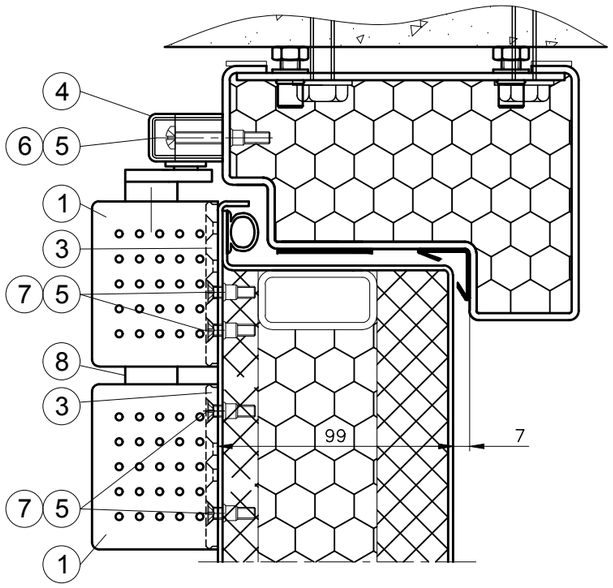

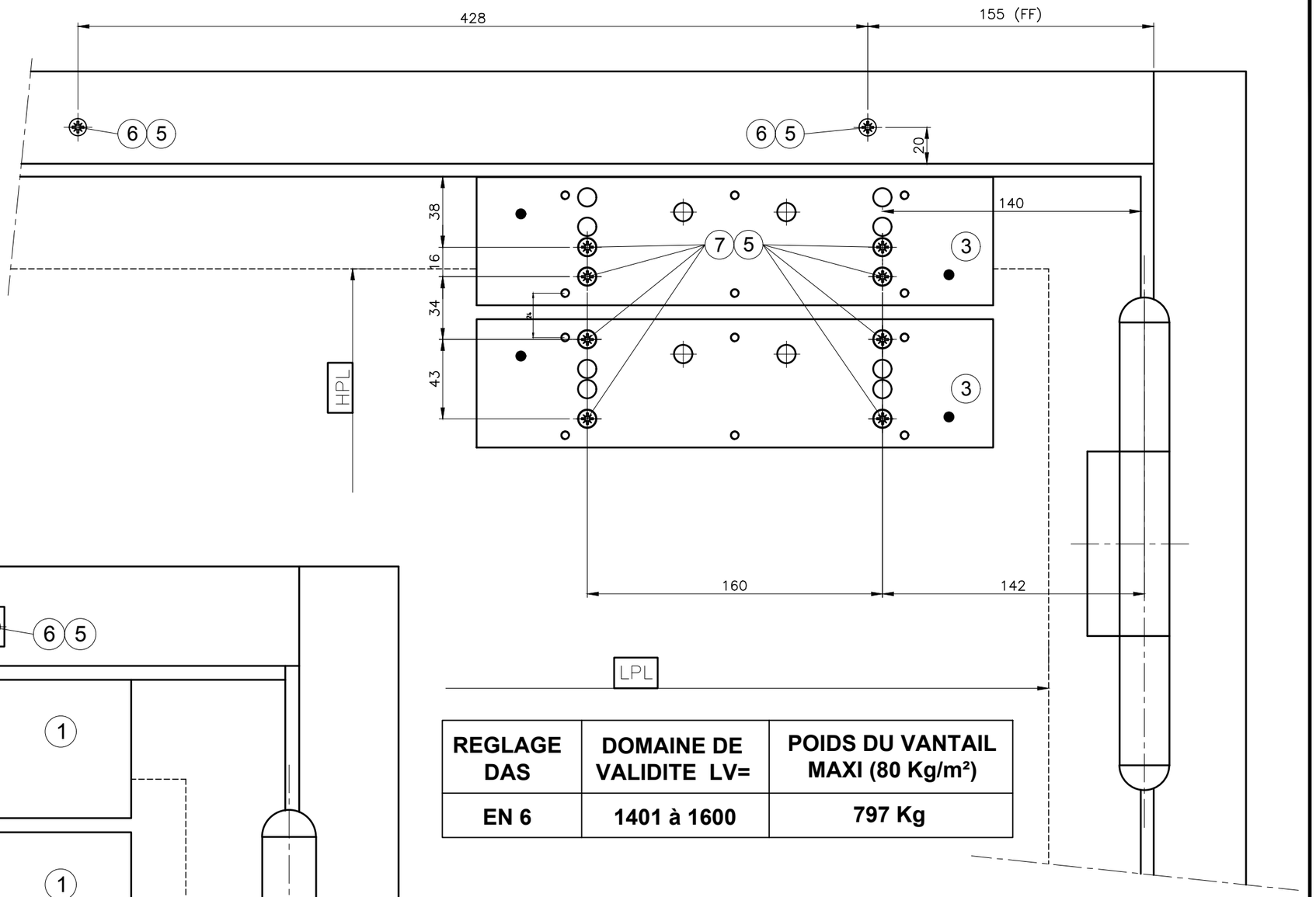

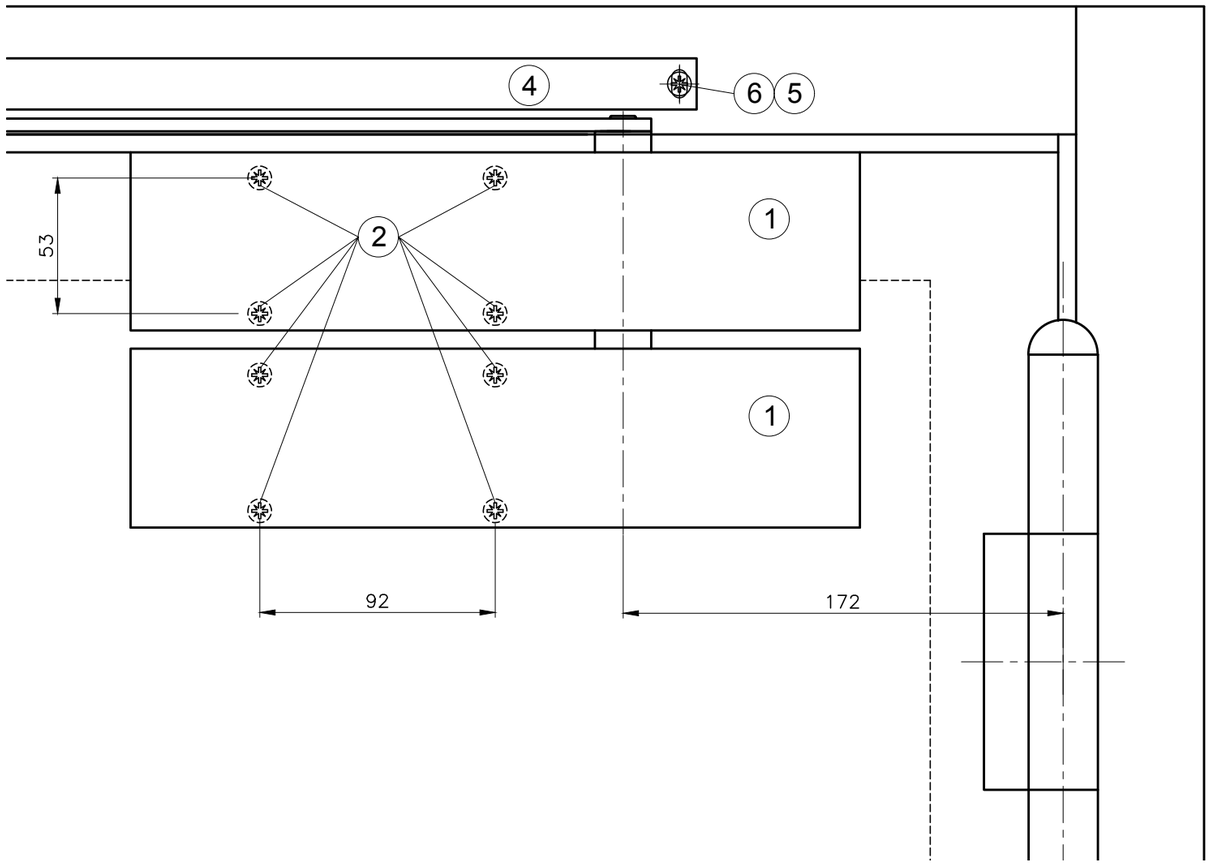

REGLAGE DAS	DOMAINE DE VALIDITE LV=	POIDS DU VANTAIL MAXI (80 Kg/m²)
EN 6	1401 à 1600	797 Kg

Rep.	Qté	Désignation	CODE
8	1	Kit montage FP DORMA en DUO ou TANDEM	NFL16047
7	8	Vis TF M5 x 20	NFL13073
6	2	Vis TCB M5 x 40	NFL13161
5	10	Insert M5	NFL13262
4	1	Bras glissière pour FP DORMA TS93	fournis avec FP
3	2	Plaque pour montage corps FP DORMA TS93B EN5-7	fournies avec FP
2	8	Vis TF M5 x 40	fournies avec FP
1	2	Ferme-porte DORMA TS93B EN5-7	NFL15360

Echelle: SLC	***Porte B212 EN***	Remplace N°: .		Visa:	Date:
	Montage Ferme-porte en DUO		Dessiné:	NA	22/03/16
Format: A3	***DORMA TS93B EN5-7***	Classement: EN	Vérifié:		
	(côté paumelles)		Approuvé:	JCF	23/03/16
	NOVOFERM-LUTERMAX Site de fabrication de Vaux-le-Pénil	PLAN N°: DT 032.080			Ind. A

Ind.	Modifications
.	.

CE DOCUMENT EST NOTRE PROPRIETE INTELLECTUELLE IL NE PEUT ETRE UTILISE SANS NOTRE AUTORISATION ECRITE

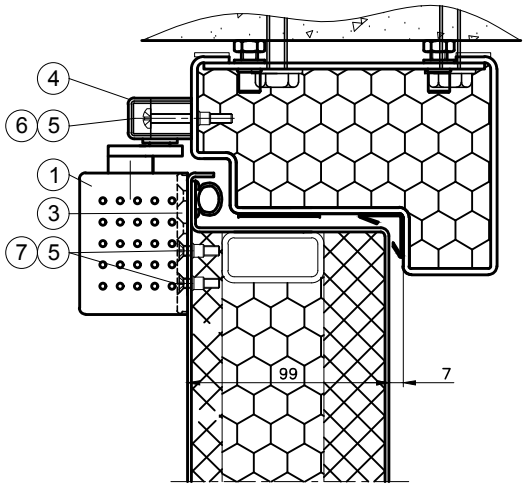

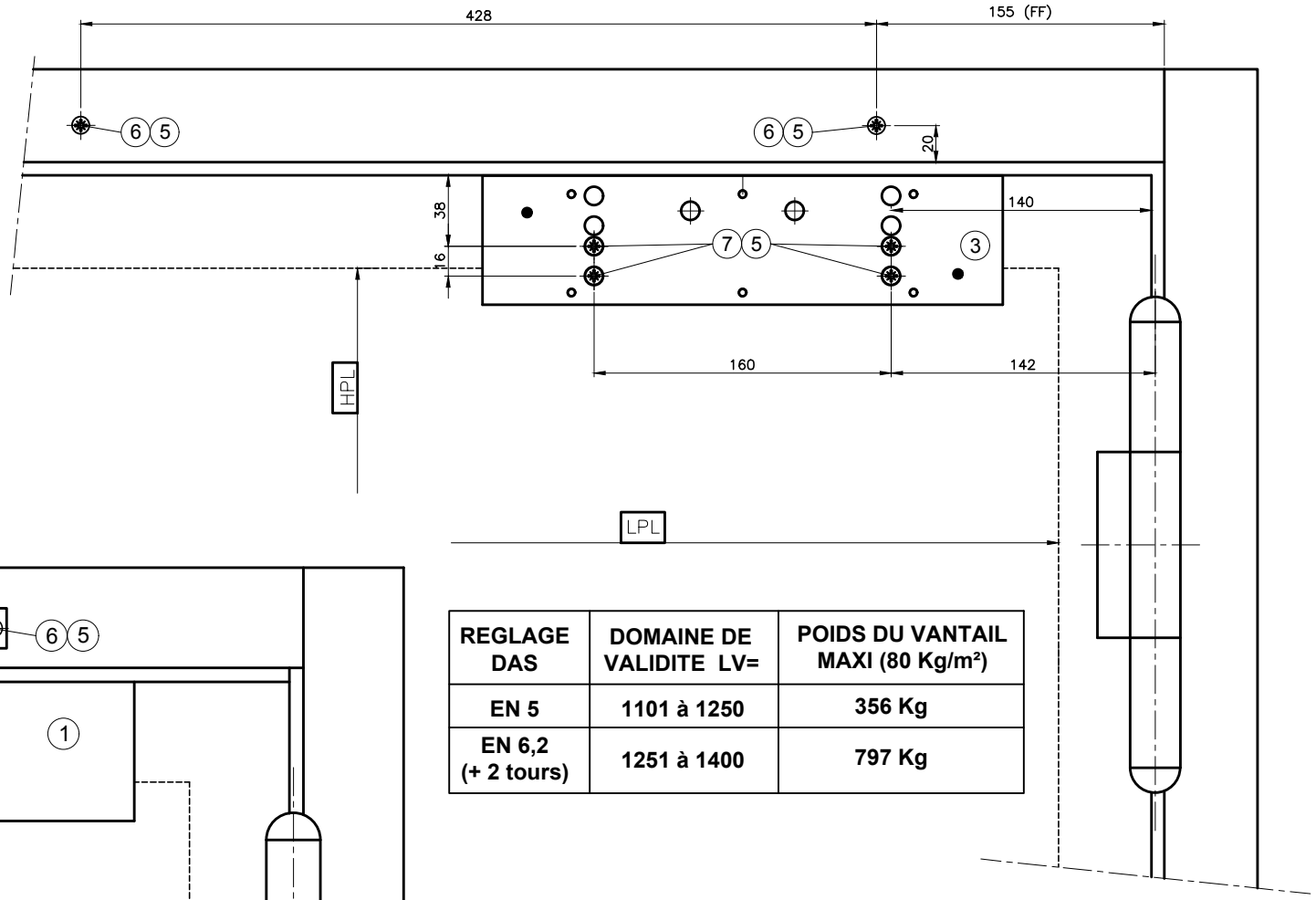

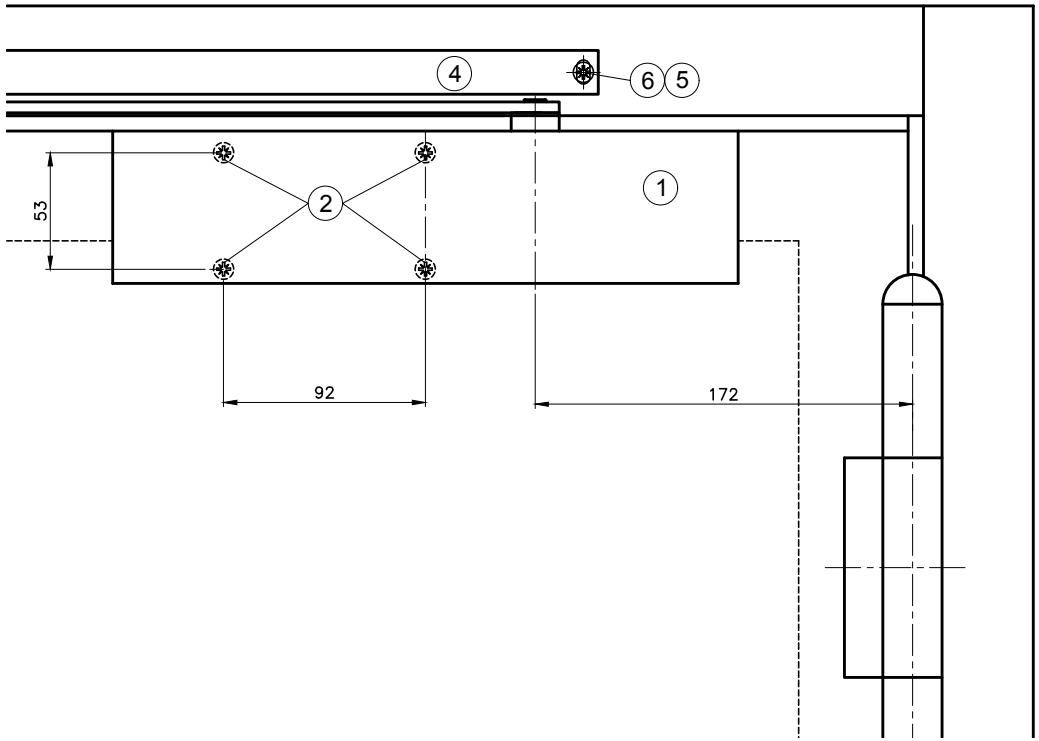

REGLAGE DAS	DOMAINE DE VALIDITE LV=	POIDS DU VANTAIL MAXI (80 Kg/m²)
EN 5	1101 à 1250	356 Kg
EN 6,2 (+ 2 tours)	1251 à 1400	797 Kg

Rep.	Qté	Désignation	CODE
.	.	.	.
7	4	Vis TF M5 x 20	NFL13073
6	2	Vis TCB M5 x 40	NFL13161
5	6	Insert M5	NFL13262
4	1	Bras glissière pour FP DORMA TS93	fournis avec FP
3	1	Plaque pour montage corps FP DORMA TS93B EN5-7	fournies avec FP
2	4	Vis TF M5 x 40	fournies avec FP
1	1	Ferme-porte DORMA TS93B EN5-7	NFL15360

Echelle: SLC	*Porte B212 EN* *Montage Ferme-porte* *DORMA TS93B EN5-7* *(côté paumelles)*	Remplace N°: .		Visa:	Date:
			Dessiné:	JCF	21/03/16
Format: A3		Classement: EN	Vérifié:		
			Approuvé:	AFL	22/03/16
	NOVOFERM-LUTERMAX Site de fabrication de Vaux-le-Pénil	PLAN N°: DT 032.082			Ind. A

Ind.	Modifications
.	.

CE DOCUMENT EST NOTRE PROPRIETE INTELLECTUELLE IL NE PEUT ETRE UTILISE SANS NOTRE AUTORISATION ECRITE

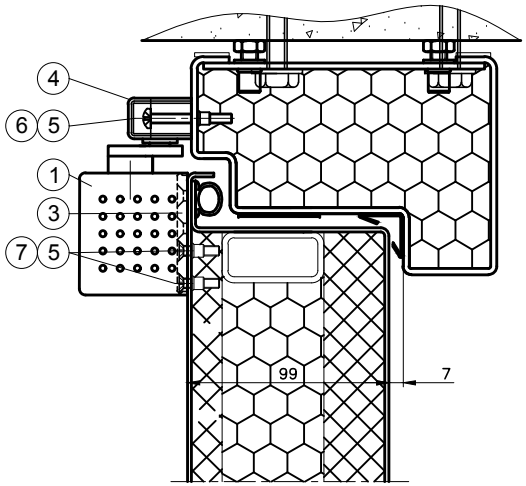

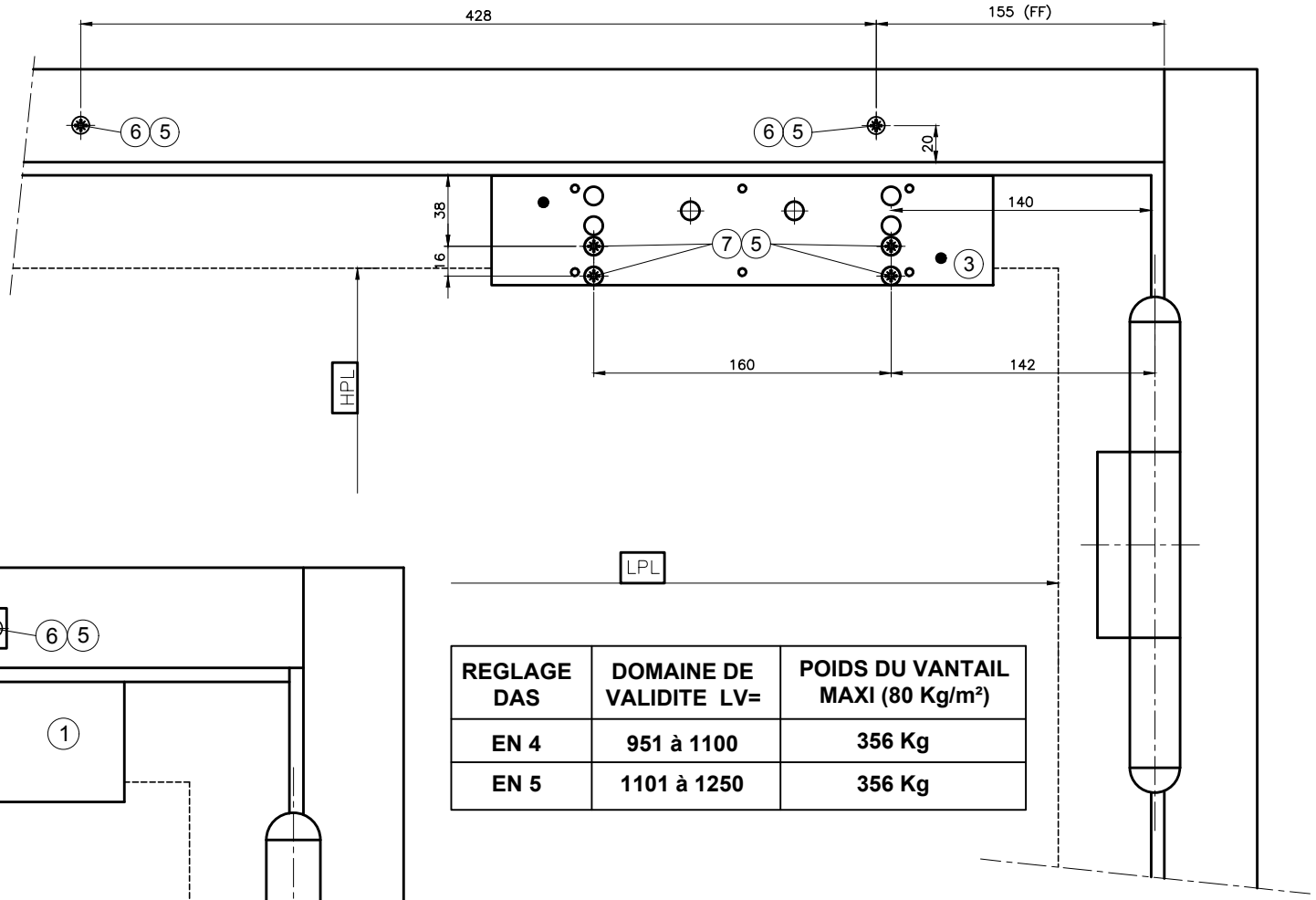

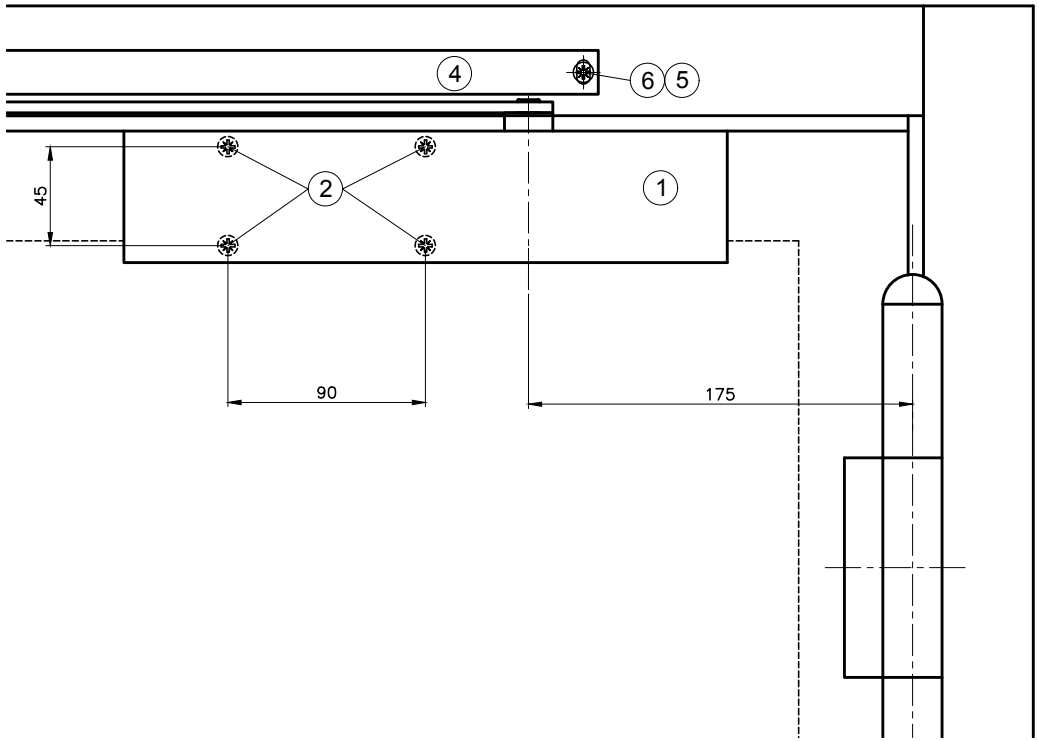

REGLAGE DAS	DOMAINE DE VALIDITE LV=	POIDS DU VANTAIL MAXI (80 Kg/m²)
EN 4	951 à 1100	356 Kg
EN 5	1101 à 1250	356 Kg

Rep.	Qté	Désignation	CODE
8	.	.	.
7	4	Vis TF M5 x 20	NFL13073
6	6	Vis TCB M5 x 40	NFL13161
5	6	Insert M5	NFL13262
4	1	Bras glissière pour FP DORMA TS93	fournis avec FP
3	1	Plaque pour montage corps FP DORMA TS93	fournies avec FP
2	4	Vis TF M5 x 40	fournies avec FP
1	1	Ferme-porte DORMA TS93B EN2-5	NFL15254

Echelle: SLC	*Porte B212 EN* *Montage Ferme-porte* *DORMA TS93B EN2-5* *(côté paumelles)*	Remplace N°: .		Visa:	Date:
			Dessiné:	NA	21/03/16
Format: A3		Classement: EN	Vérifié:		
			Approuvé:	JCF	22/03/16
	NOVOFERM-LUTERMAX Site de fabrication de Vaux-le-Pénil	PLAN N°: DT 032.083			Ind. A

Ind.	Modifications
.	.

CE DOCUMENT EST NOTRE PROPRIETE INTELLECTUELLE IL NE PEUT ETRE UTILISE SANS NOTRE AUTORISATION ECRITE

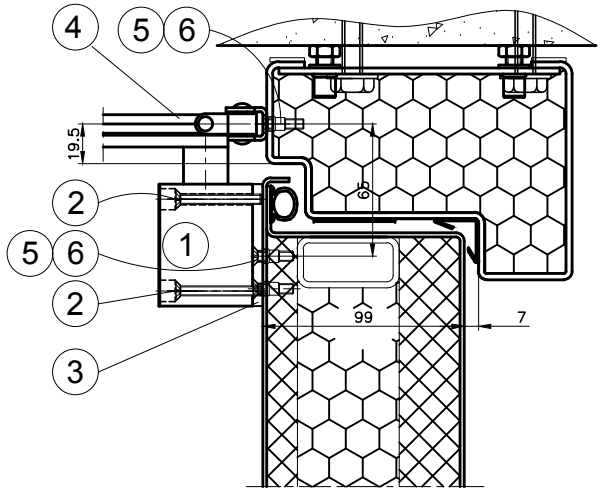

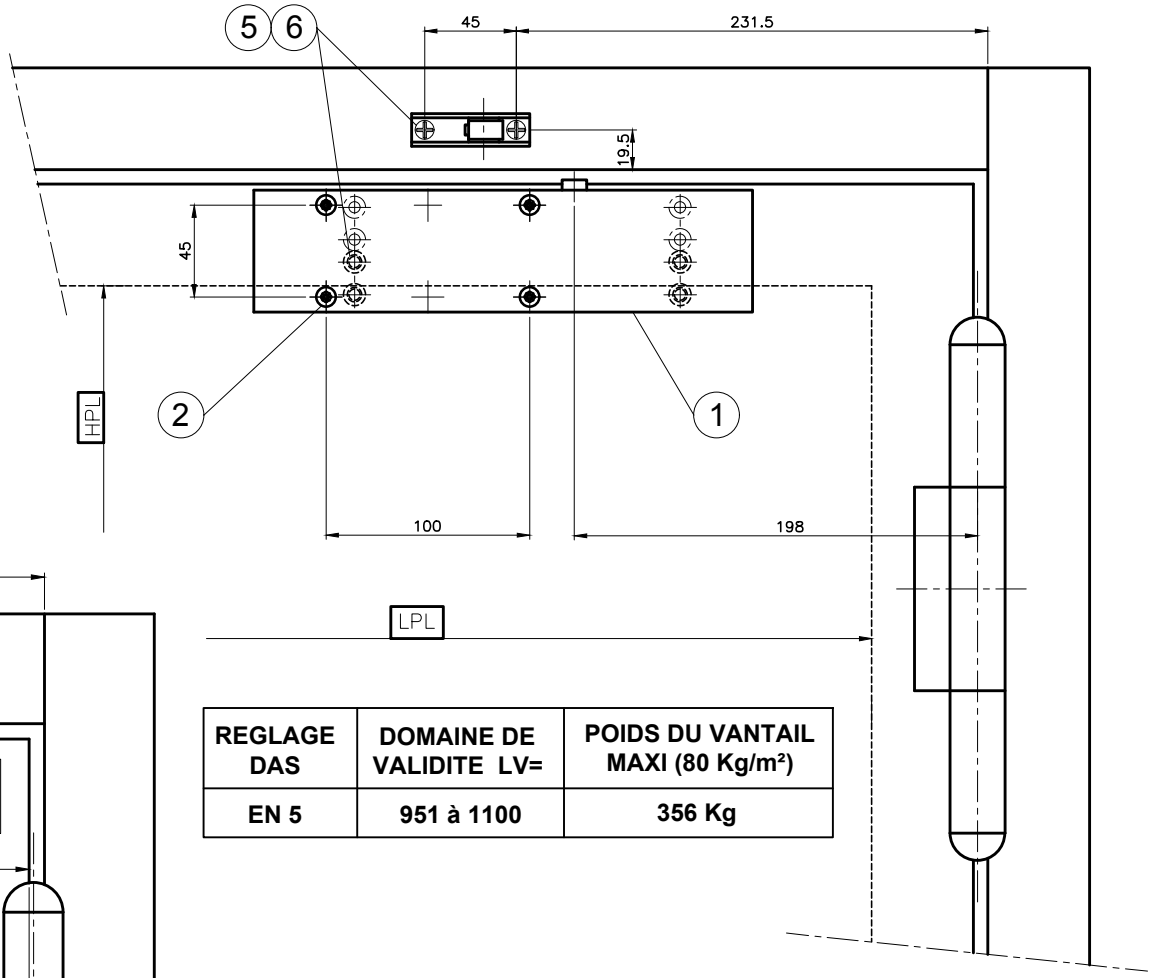

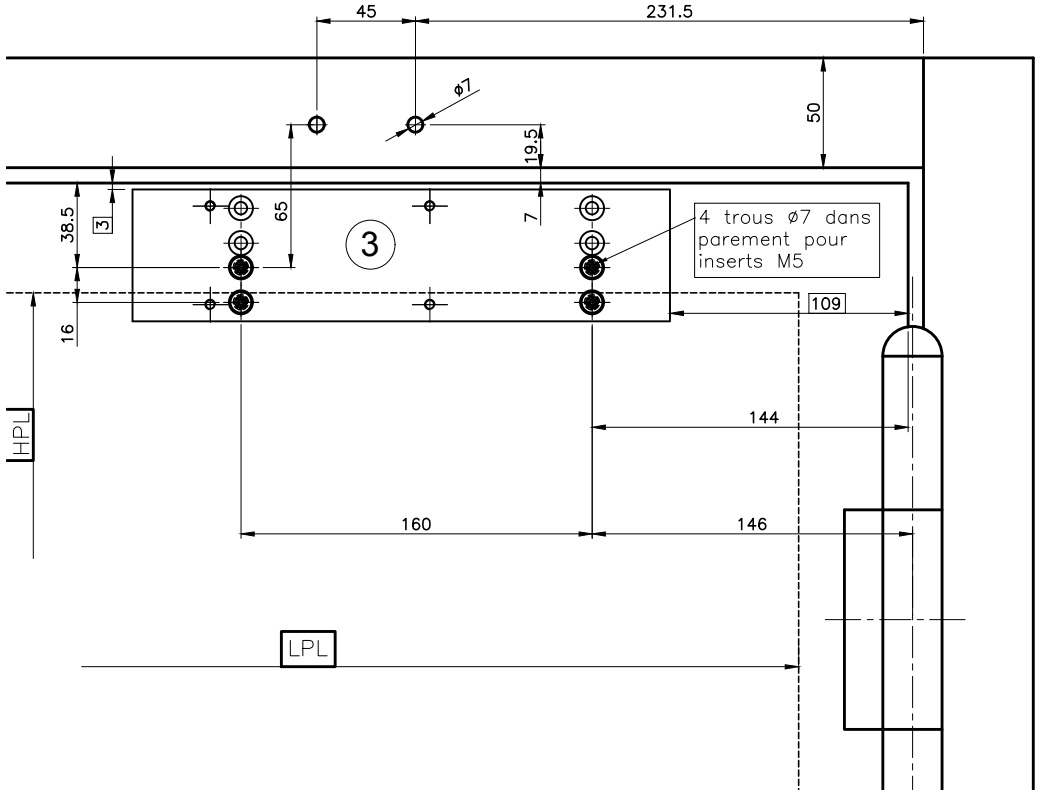

REGLAGE DAS	DOMAINE DE VALIDITE LV=	POIDS DU VANTAIL MAXI (80 Kg/m²)
EN 5	951 à 1100	356 Kg

Rep.	Qté	Désignation	CODE
.	.	.	.
6	6	Vis TF M5 x 20	NFL13073
5	6	Insert M5	NFL13262
4	1	Bras pour FP DORMA TS89F	fournies avec FP
3	1	Plaque FP pour montage	fournies avec FP
2	4	Vis TF M5 x 42	fournies avec FP
1	1	Ferme-porte DORMA TS89F EN3-6	NFL15995

Echelle: SLC	*Porte B212 EN* *Montage Ferme-porte* *DORMA TS89F EN3-6* *(côté paumelles)*	Remplace N°: .		Visa:	Date:
			Dessiné:	NA	22/03/16
Format: A3		Classement: EN	Vérifié:		
			Approuvé:	JCF	23/03/16
	NOVOFERM-LUTERMAX Site de fabrication de Vaux-le-Pénil	PLAN N°: DT 032.084			Ind. A

Ind.	Modifications
.	.

CE DOCUMENT EST NOTRE PROPRIETE INTELLECTUELLE IL NE PEUT ETRE UTILISE SANS NOTRE AUTORISATION ECRITE

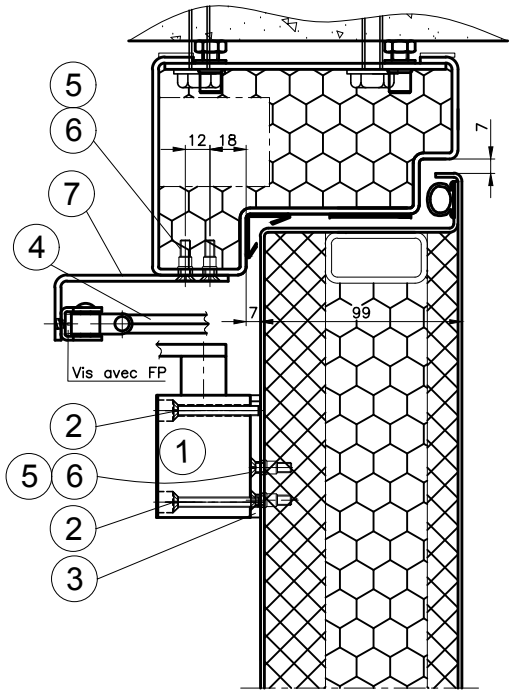

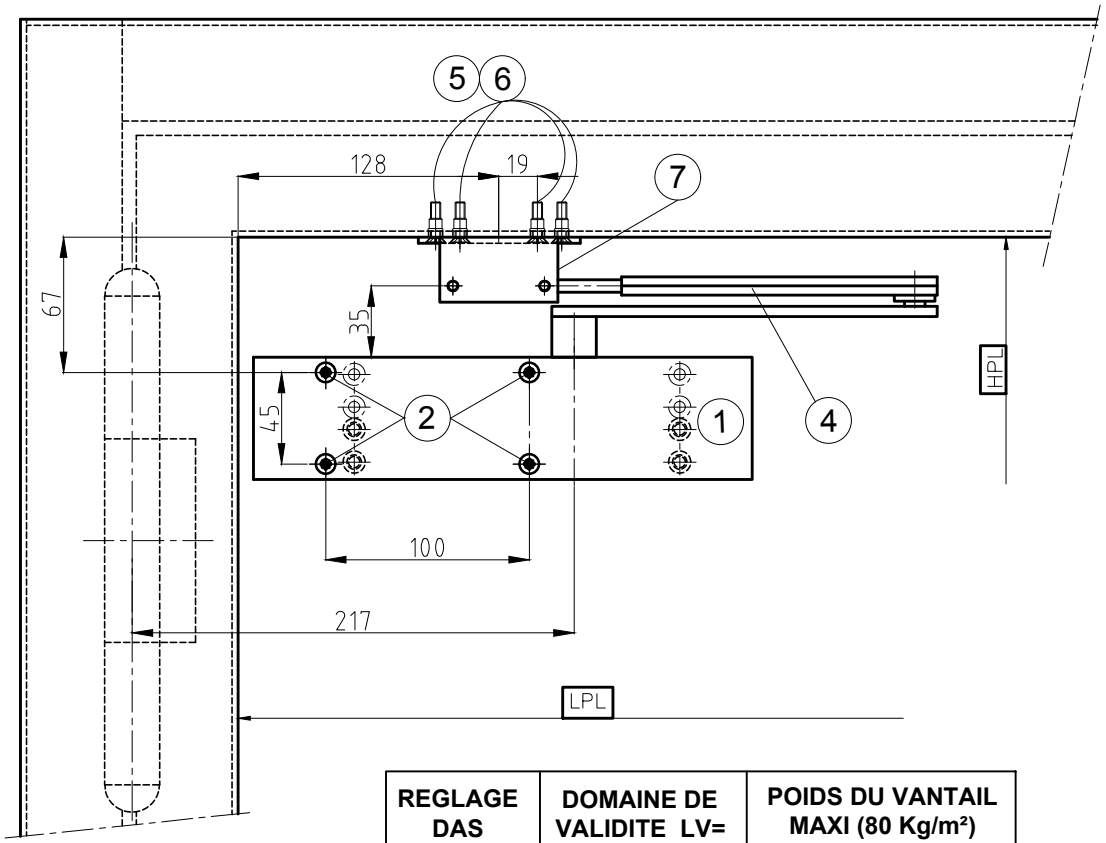

REGLAGE DAS	DOMAINE DE VALIDITE LV=	POIDS DU VANTAIL MAXI (80 Kg/m²)
EN 4	951 à 1100	356 Kg

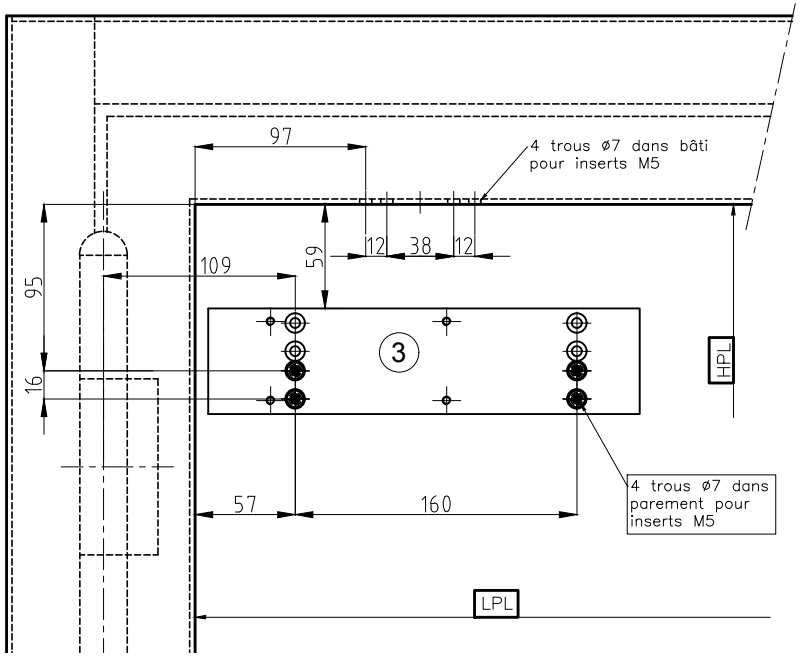

Rep.	Qté	Désignation	CODE
.	.	.	.
7	1	Equerre pour Ferme-porte DORMA TS89F	NFL15163
6	8	Vis TF M5 x 20	NFL13073
5	8	Insert M5	NFL13262
4	1	Bras pour FP DORMA TS89F	fournies avec FP
3	1	Plaque FP pour montage	fournies avec FP
2	8	Vis TF M5 x 42	fournies avec FP
1	2	Ferme-porte DORMA TS89F EN3-6	NFL15995

Echelle: SLC	*Porte B212 EN* *Montage Ferme-porte* *DORMA TS89F EN3-6* *(côté opposé paumelles)*	Remplace N°: .		Visa:	Date:
			Dessiné:	NA	22/03/16
Format: A3		Classement: EN	Vérifié:		
			Approuvé:	JCF	23/03/16
	NOVOFERM-LUTERMAX Site de fabrication de Vaux-le-Pénil	PLAN N°: DT 032.085			Ind. A

Ind.	Modifications
.	.

CE DOCUMENT EST NOTRE PROPRIETE INTELLECTUELLE IL NE PEUT ETRE UTILISE SANS NOTRE AUTORISATION ECRITE

novoferm LUTERMAX L'esprit coupe-feu	**Montage Bâton de maréchal sur portes B112 et B212**	NOTICE DE POSE	
		N° NP 101.008	
		Indice D	Date 10/07/09
		Remplace	NP 101.008/C
		Page 1/1	Modif 21/03/16

Réservation sur vantail de service ou semi-fixe

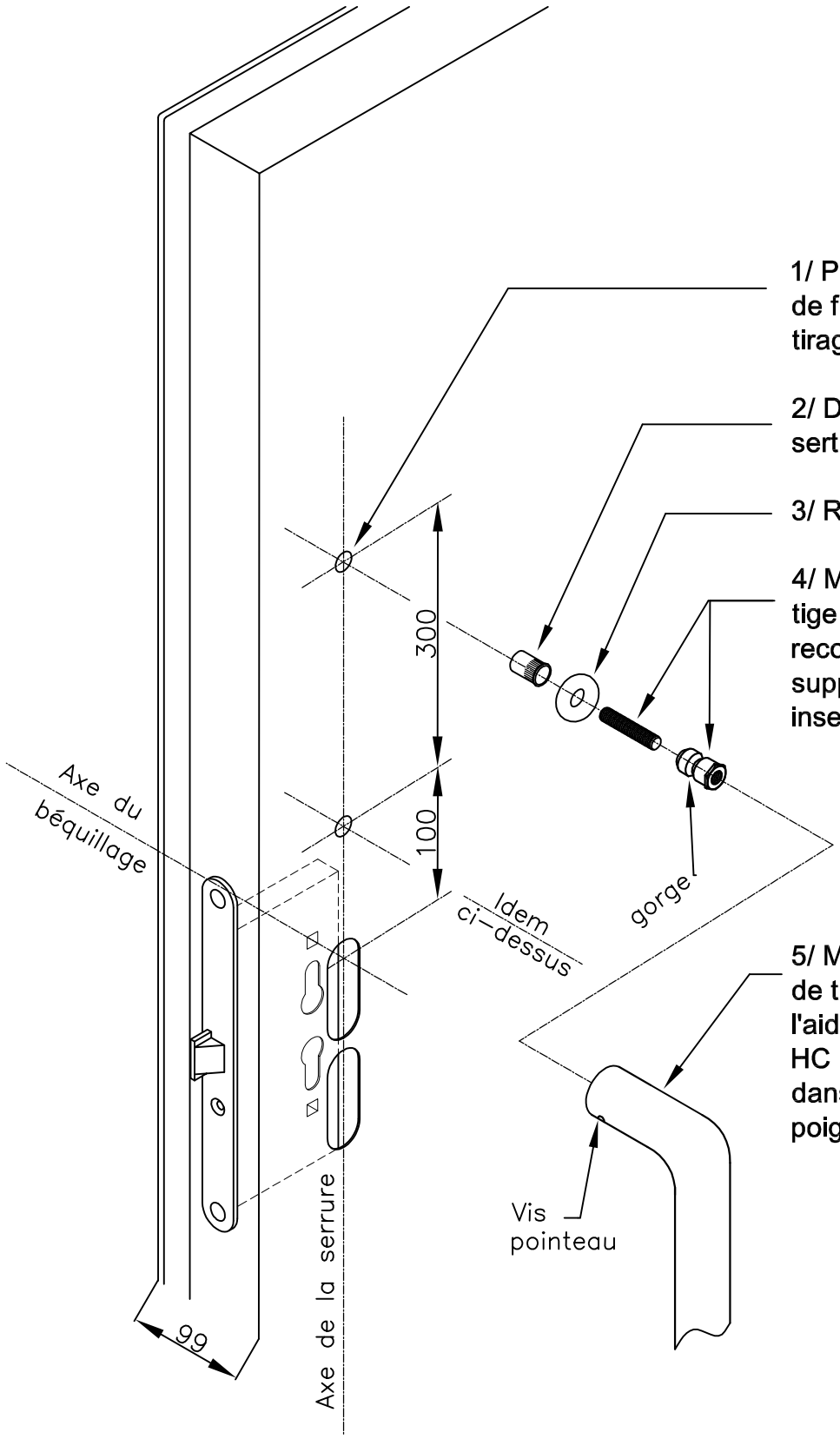

1/ Percer au ∅ 11 les 2 trous de fixation de la poignée de tirage "bâton de Maréchal".

2/ Dans les 2 trous ∅ 11 sertir 2 inserts M8.

3/ Rondelle plastique ∅ 30 ext.

4/ Mettre en place l'ensemble tige filtée (longueur = 50 mm à recouper si besoin) + le support poignée dans les inserts M8.

5/ Mettre en place la poignée de tirage, puis la bloquer à l'aide de 2 vis pointeaux HC M5x8 dans la gorge du "support poignée".

Possibilité de mettre en place cet équipement de part et d'autre du vantail.