novoferm LUTERMAX L'esprit coupe-feu	**Notice de montage des quincailleries sur Portes F-MAX 1 et 2 vantaux**	NOTICE DE POSE N° NP 008.011 Indice I — Modifié 25/02/2019 Remplace NP 008.011/H Page 1 — crée le 15/09/2010

Ind.I: Mise à jour des composants disponibles pour toutes les portes F-MAX, TM le 25/02/2019

COLISAGE

Chaque livraison comprend 1 ou plusieurs carton(s) contenant les accessoires (crémone,antipanique + visserie).

OUTILLAGE NECESSAIRE A LA POSE

Mètre, tournevis plat, tournevis cruciforme,scie à métaux, perceuse + mêches béton

FERME PORTE

Page	Designation
1	Colisage et outillage
2	Ferme porte DORMA TS89 côté charnières
3	Ferme porte DORMA TS89 côté opposé charnières
4	Ferme porte DORMA TS90 côté charnières **(NON DAS)**
5	Ferme porte DORMA TS90 côté opposé charnières **(NON DAS)**
6	Ferme porte ECO TS33 côté charnières
7	Ferme porte ECO TS33 côté opposé charnières
8	Ferme porte ECO TS51 côté charnières
9	Ferme porte DORMA TS 93
10	Ferme porte ECO TS41 côté charnières
11	Ferme porte ECO TS41 côté opposé aux charnières

ANTI-PANIQUE

12	Anti-panique ISEO INFILAIRE 1, 2 et 3 points (Porte 1 et 2 vantaux)
13	Anti-panique 1 point NOVOGUARD (Porte 1 et 2 vantaux)
14	Kit gâche au sol
15	Anti-panique 2 points NOVOGUARD (Porte 1 et 2 vantaux)
16	Anti-panique 3 points NOVOGUARD (Porte 1 et 2 vantaux)

CREMONE + DIVERS

17	Crémone Antipanique ISEO INFILAIRE
18	Crémone Antipanique NOVOGUARD
19	Crémone Push ISEO PAD
20	Sélecteur de fermeture NOVOFERM SCHIEVANO (Porte 2 vantaux)
21	Sélecteur de fermeture ISEO
22	Limiteur de fermeture ISEO

SERRURE 1 et 3 POINTS

23	Serrure 3 Points VACHETTE 5000 sur portes 1 vantail EI30/EI60/EI120
24	Serrure 3 Points CISA sur portes 1 et 2 vantaux
25	Serrure 1 Points VACHETTE axe à 120 béquille allongée sur portes 1 vantail

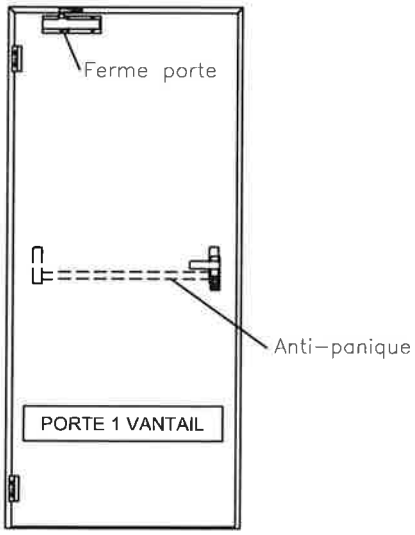

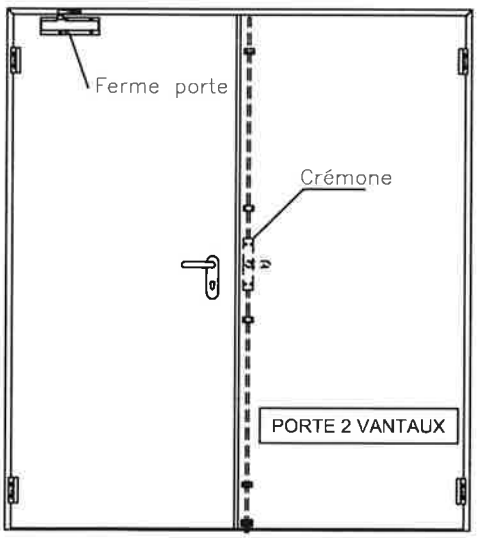

Réservations pour ferme-porte DORMA TS 89 monté côté charnières

Perçage des parements et du bâti (si besoin)

a) Fixer la plaque avec les vis tôle TF 4.8x32 (perçage Ø 4.2 dans le renfort).
b) Percer 2 trous Ø4.2 dans le bâti.
c) Procéder au montage du ferme-porte en utilisant la notice du constructeur

Fig.2 : Montage sur la porte

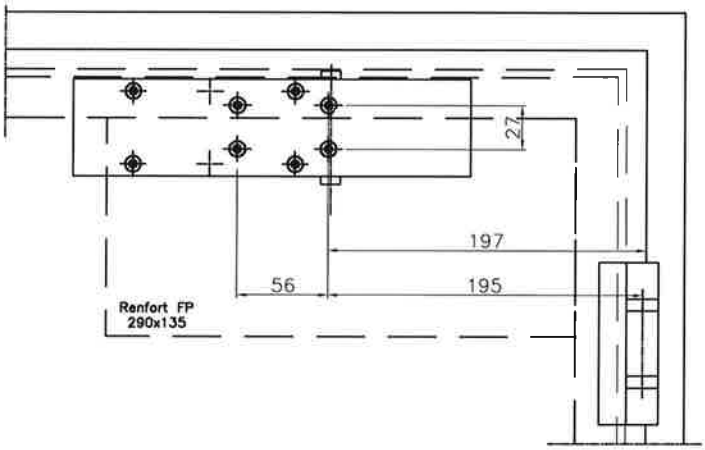

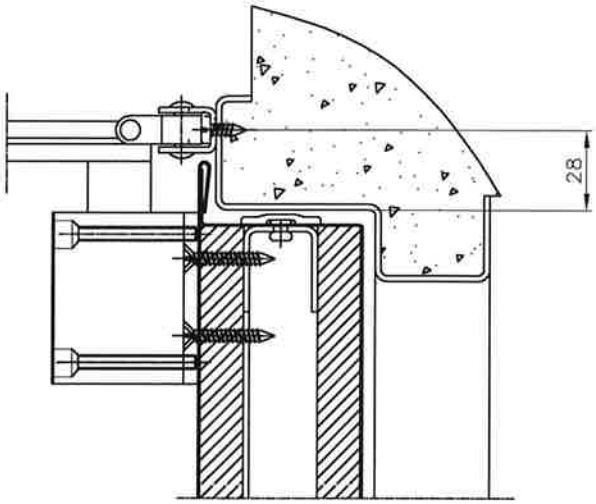

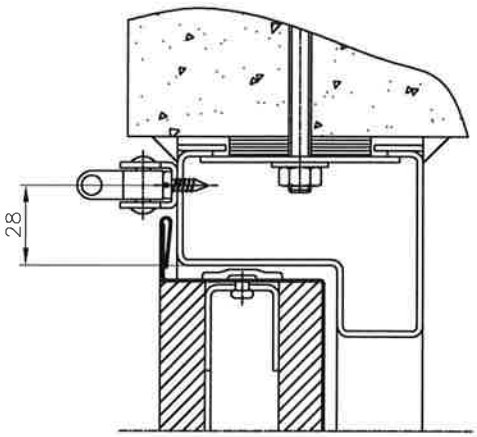

Fig.1 : Perçage des trous sur le bâti

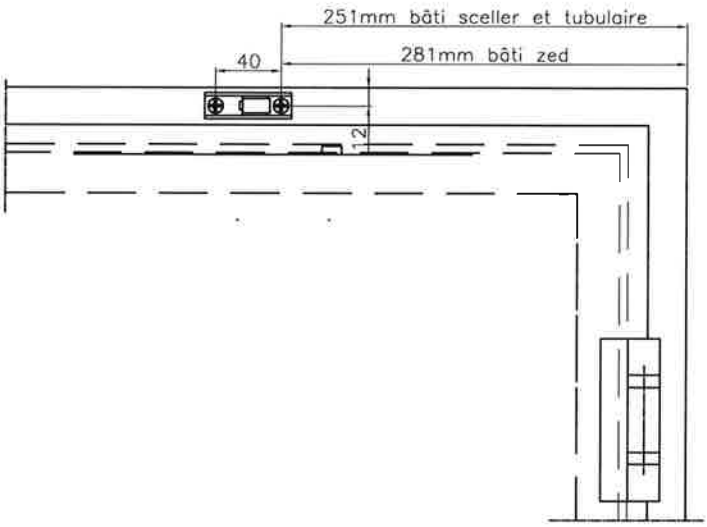

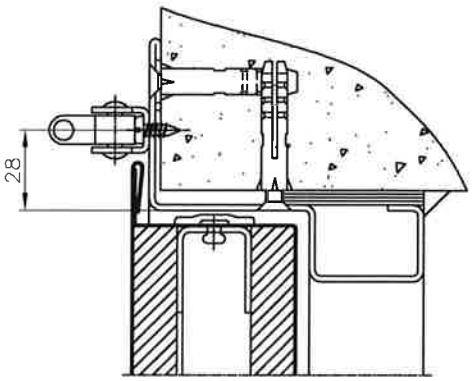

Réservations pour ferme-porte DORMA TS 89 monté côté opposé charniéres

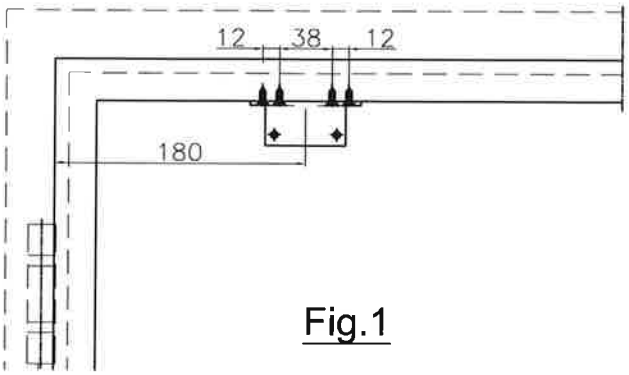

Fig.1

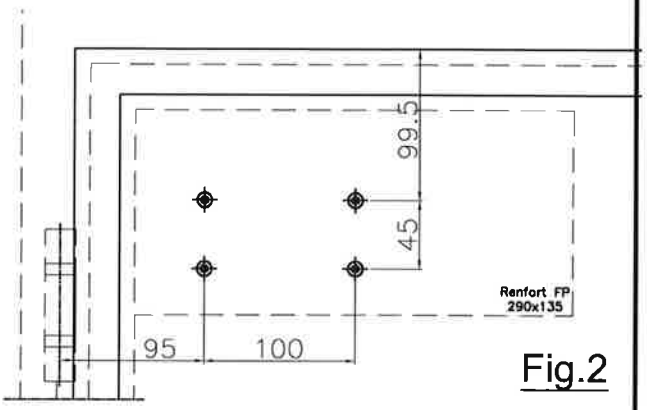

Fig.2

Perçage du bâti

a) Percer 4 trous Ø4.2 dans le bâti
b) Fixer la patte avec 4 vis TF 4.8x13

Perçage des parements (si besoin)

a) Percer 4 trous 4.2 dans le renfort vantail

Montage du ferme-porte

a) Fixer le ferme-porte avec les vis tôle TF 4.8x80
c) Procéder au réglages du ferme-porte en utilisant la notice du constructeur

Fig.3

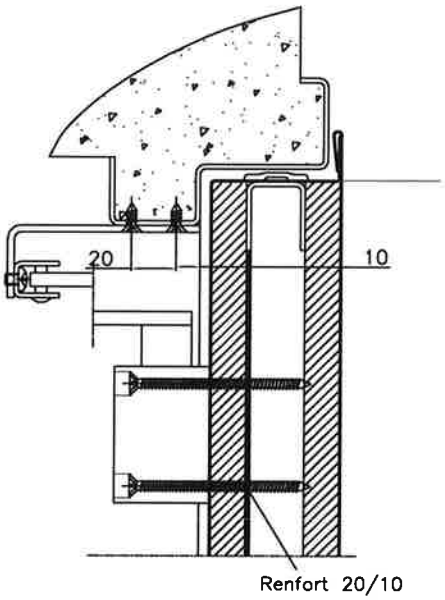

Bâti à sceller

Bâti ZED

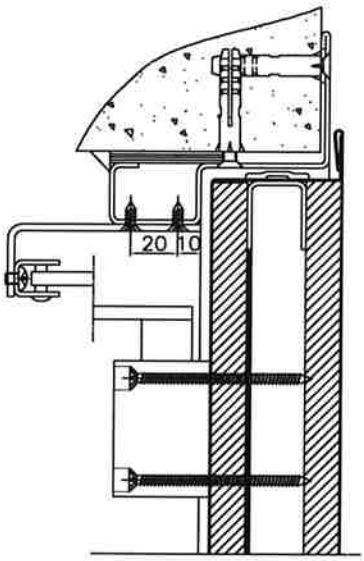

Bâti tubulaire

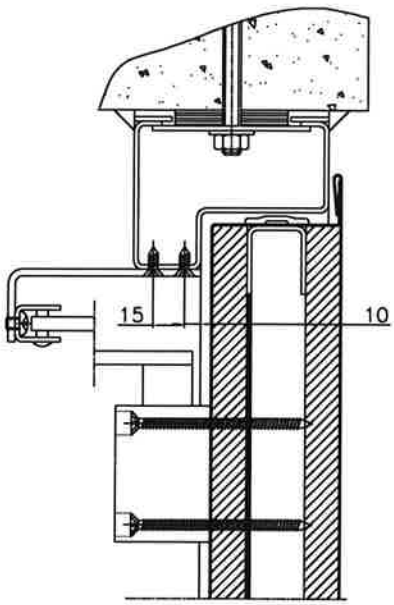

Montage ferme-porte Dorma TS90 côté charnières

Ce montage ne peut pas être réalisé sur des bâtis tubulaires

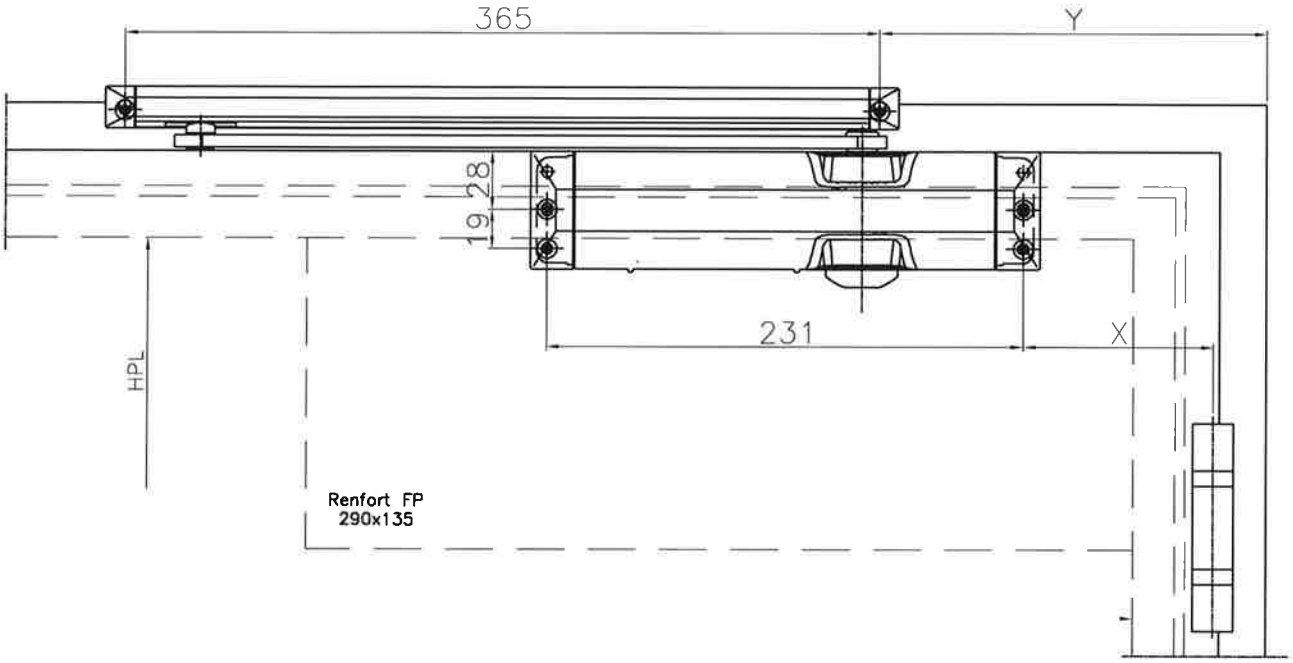

a) Fixer le ferme-porte avec les vis tôle TCB 4.8x45 (perçage Ø 4.2 dans renfort)
c) Procéder au réglages du ferme-porte en utilisant la notice du constructeur

Montage de la glissiére

a) Perçer 4 trous Ø 4.2 dans le bâti.
b) Fixer la glissiére avec les 4 vis tôle TF 4.8x50.
c) effectuer les réglages du ferme porte en utilisant la notice du constructeur.

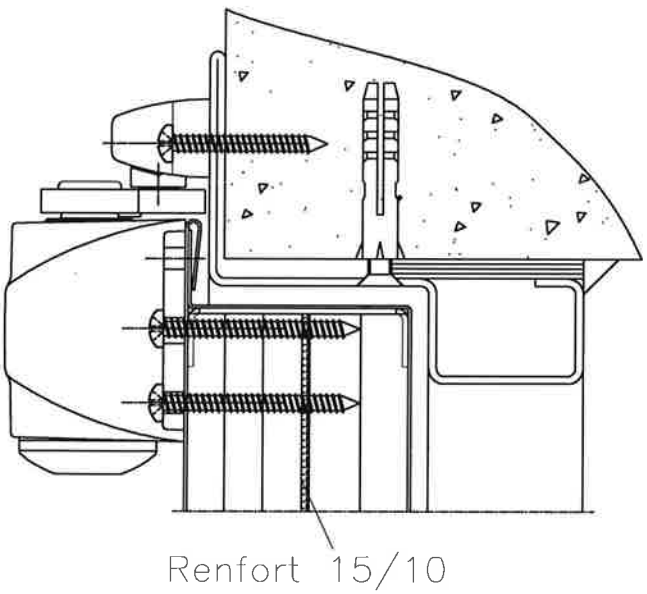

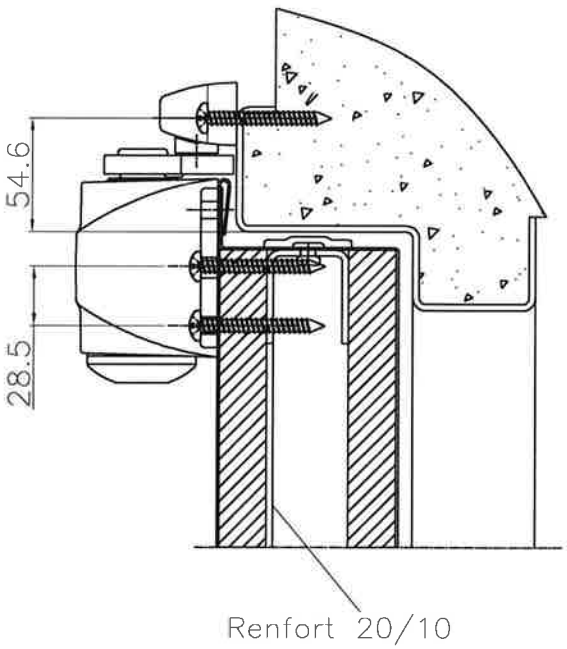

Montage ferme-porte DORMA TS90 côté opposé charnières

a) Fixer le ferme-porte avec les vis tôle TCB 4.8x45 (perçage Ø 4.2 dans renfort)
c) Procéder au réglages du ferme-porte en utilisant la notice du constructeur

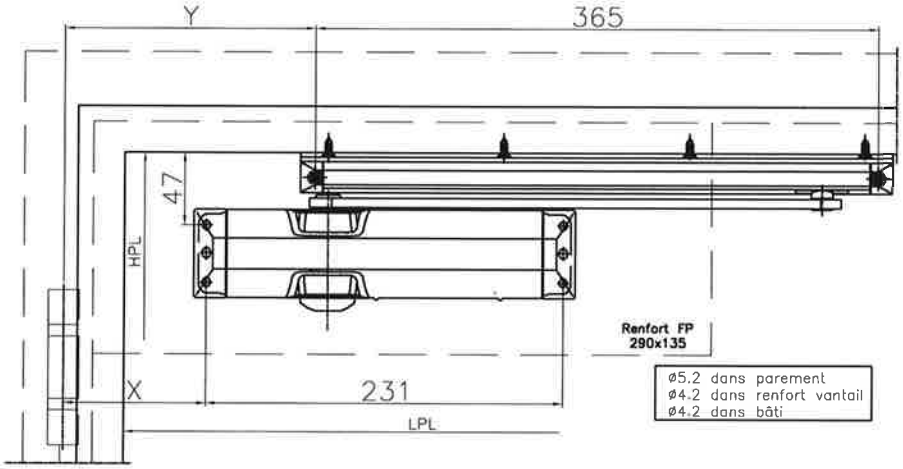

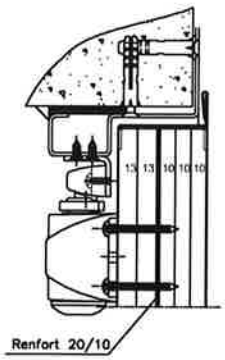

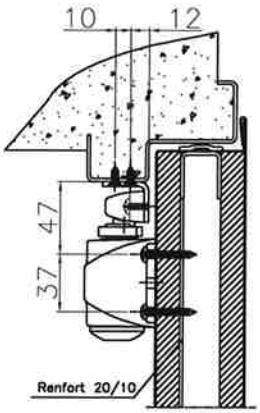

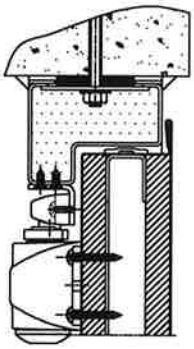

Montage de la glissiére

a) Perçer 4 trous Ø 4.2 dans le bâti.
b) Fixer la glissiére avec les 4 vis tôle TF 4.8x50.
c) effectuer les réglages du ferme porte en utilisant la notice du constructeur.

Montage ferme-porte ECO TS33 côté charnières

Nota : ce montage n'est pas disponible sur bâti tubulaire

a) Fixer le ferme porte avec les vis tôle TF 4.8 .
b) Percer 2 trous Ø4.2 dans le bâti.
c) Procéder au réglage du ferme-porte
en utilisant la notice du constructeur

Fig.1

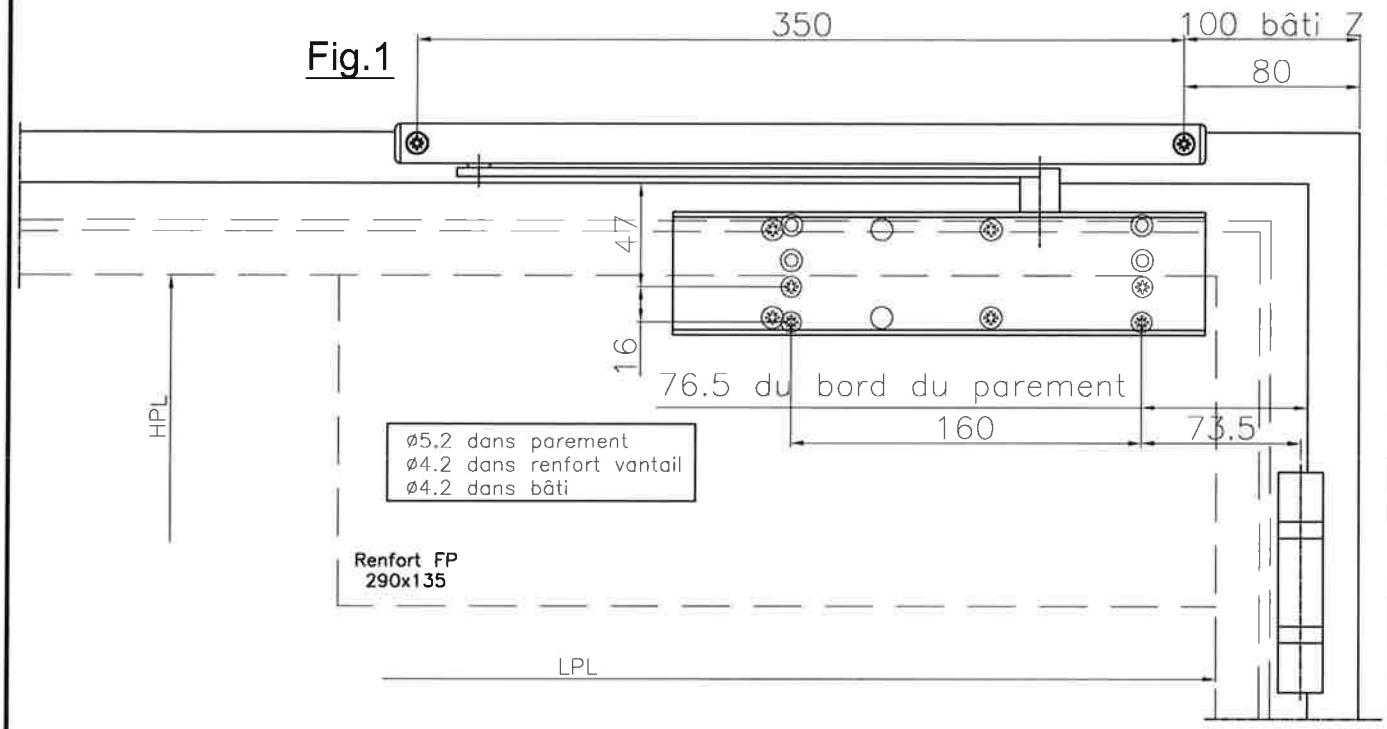

Fig.2

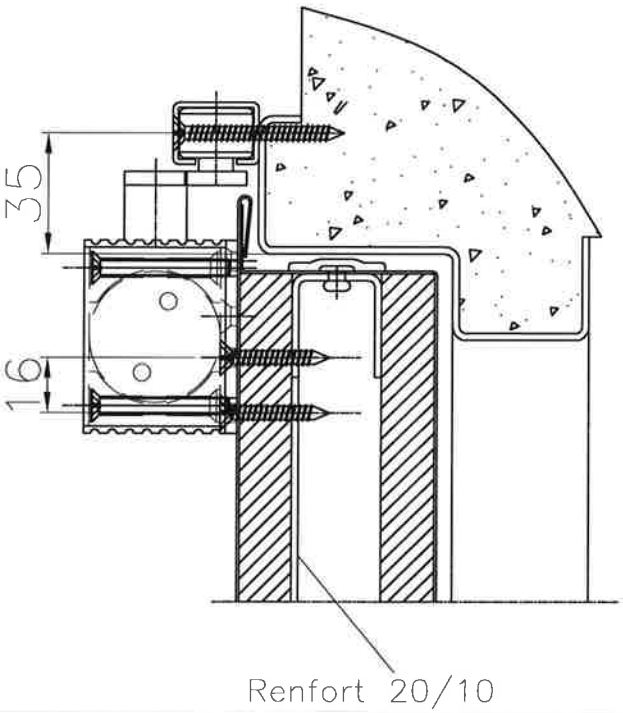

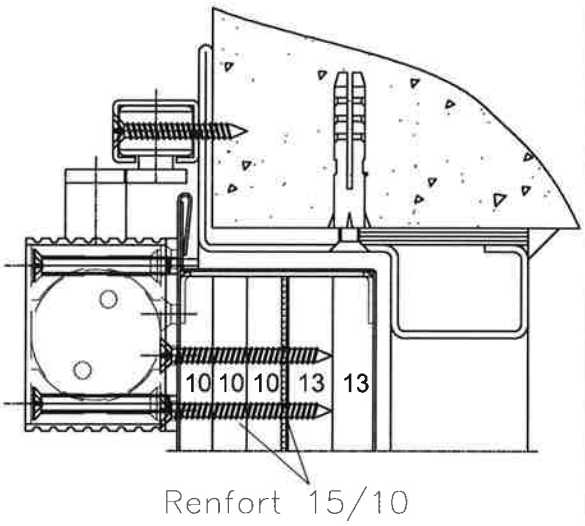

Montage ferme-porte ECO TS33 côté opposé charnières

Nota: ce montage peut-être réalisé sur les bâtis tubulaires

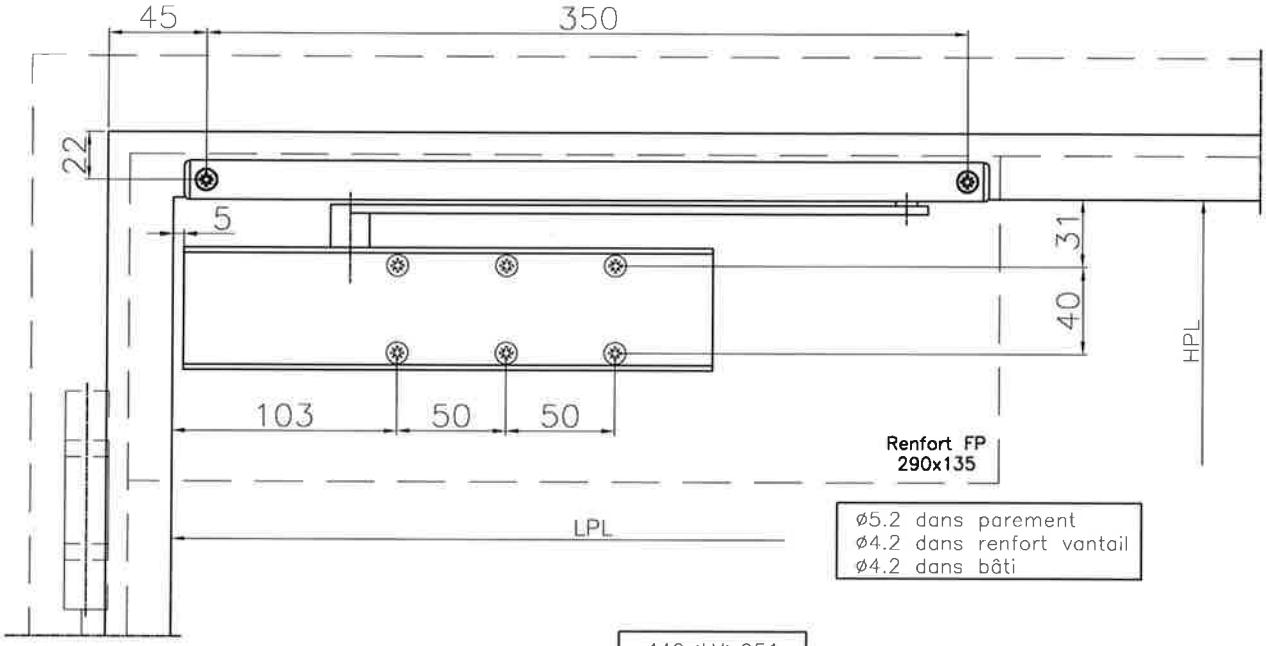

440<LV>951

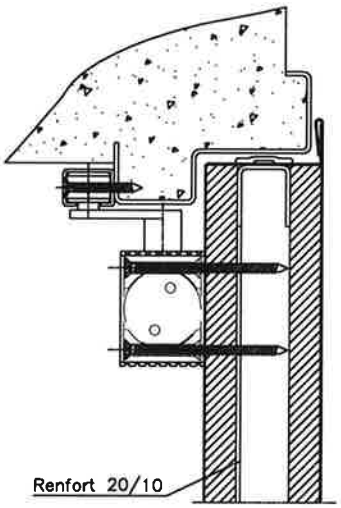

Bâti à sceller

Bâti ZED

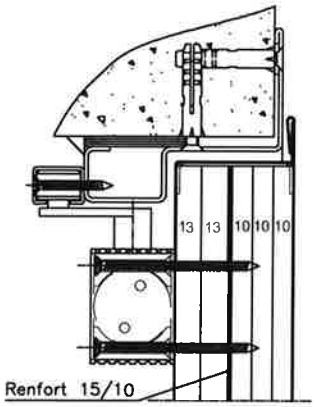

Bâti tubulaire

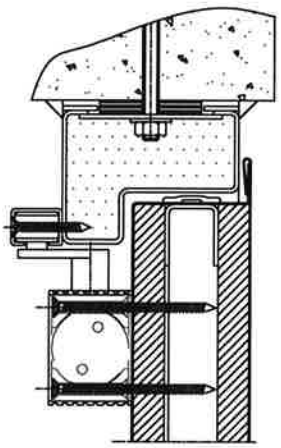

Montage ferme-porte ECO TS51 côté charnières

Ce montage ne peut pas être réalisé sur des bâtis tubulaires

BATI A SCELLER ET RENOVATION
Fixer le support et la glissiére avec les vis tôle 4.8 x 80 + chevilles.

BATI ZED
Fixer la glissiére avec les vis tôle 4.8 x 80 + chevilles.

Fig.1

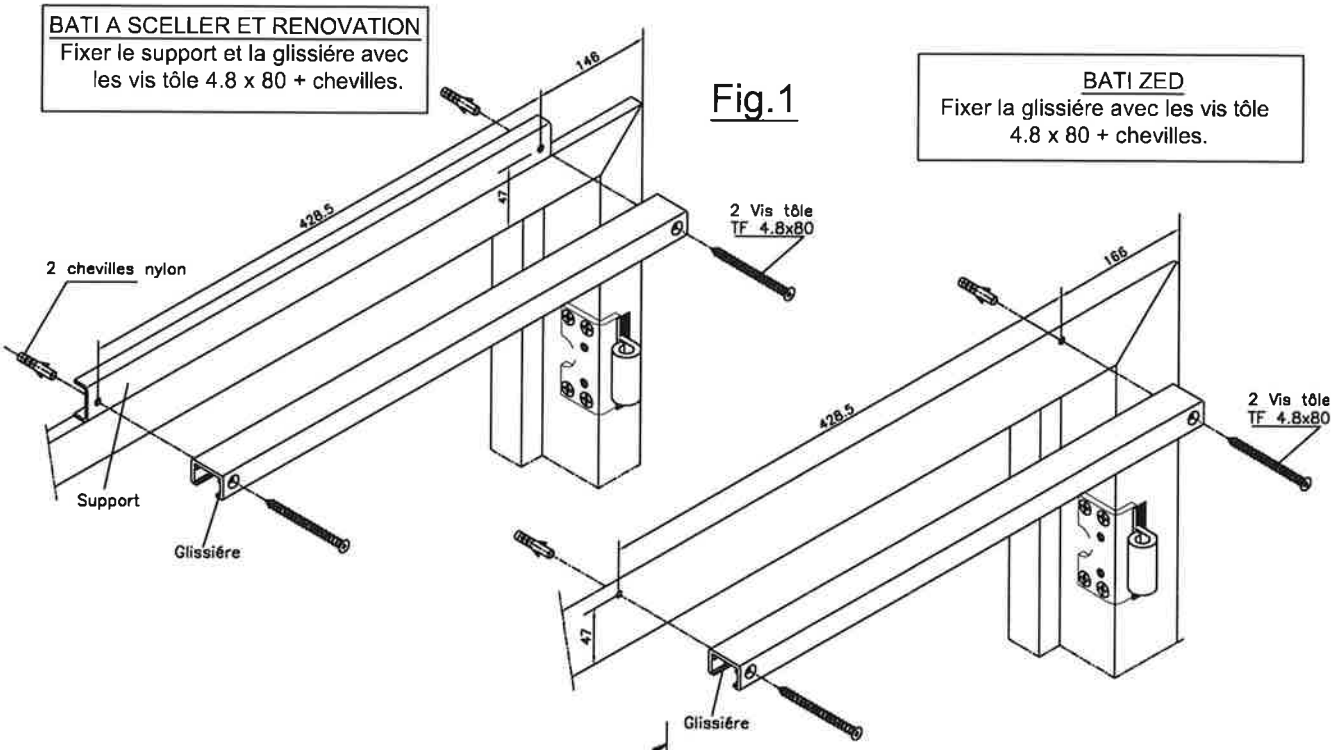

Fig.2

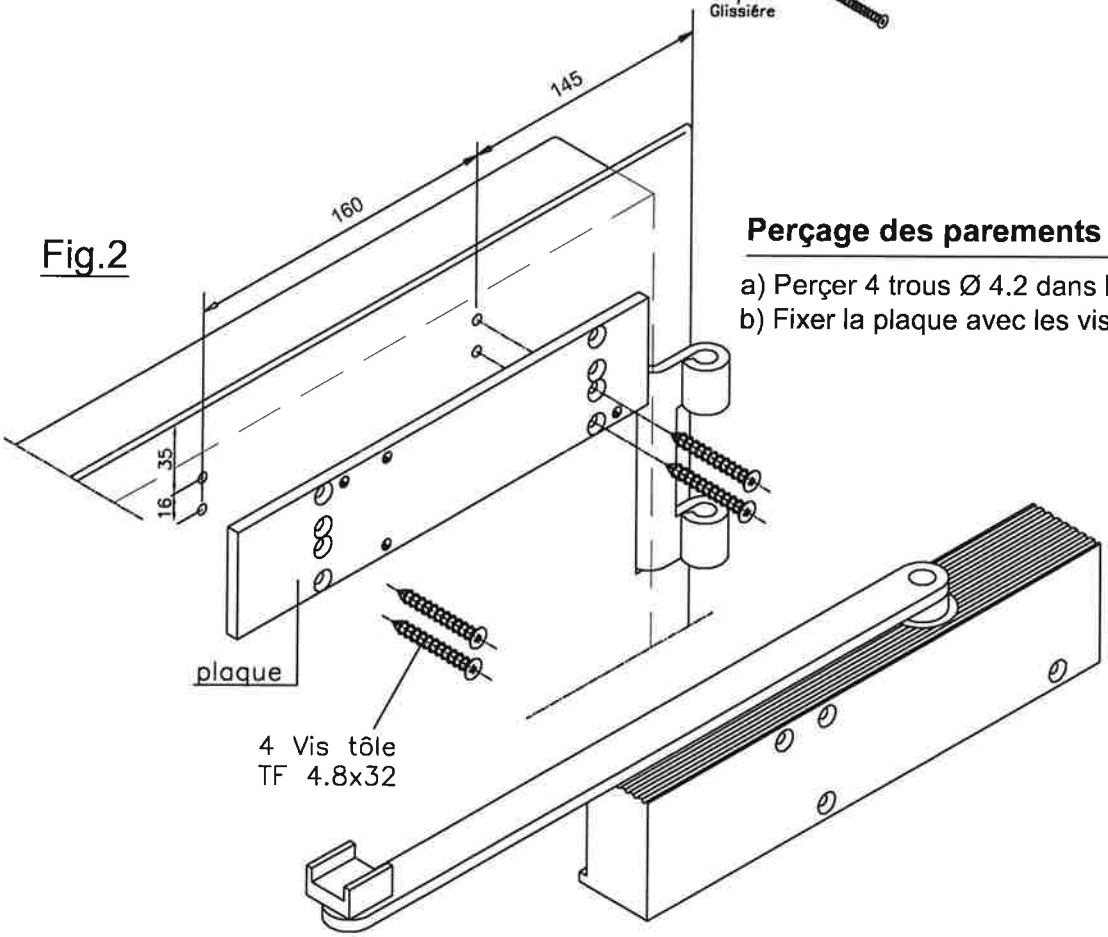

Perçage des parements et montage

a) Perçer 4 trous Ø 4.2 dans le renfort du vantail.
b) Fixer la plaque avec les vis tôle 4.8x32

Montage ferme-porte DORMA TS 93 côté charnières

Nota: ce montage ne peut-être réalisé sur les bâtis tubulaires

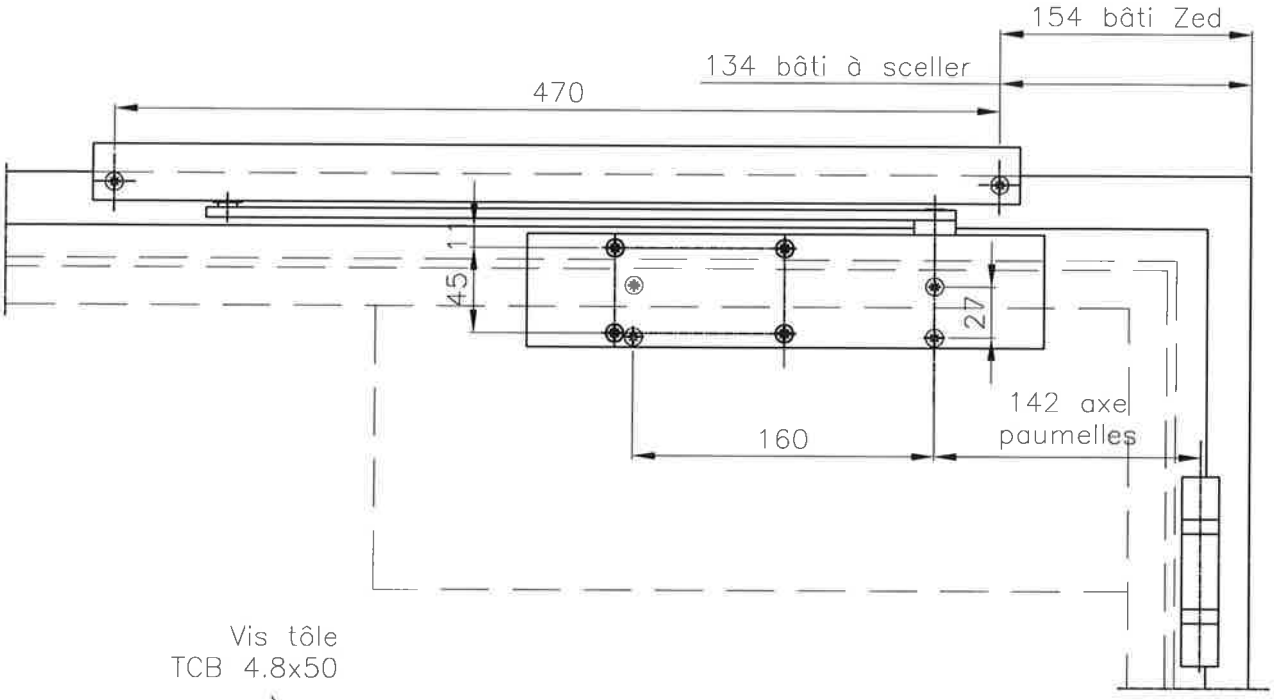

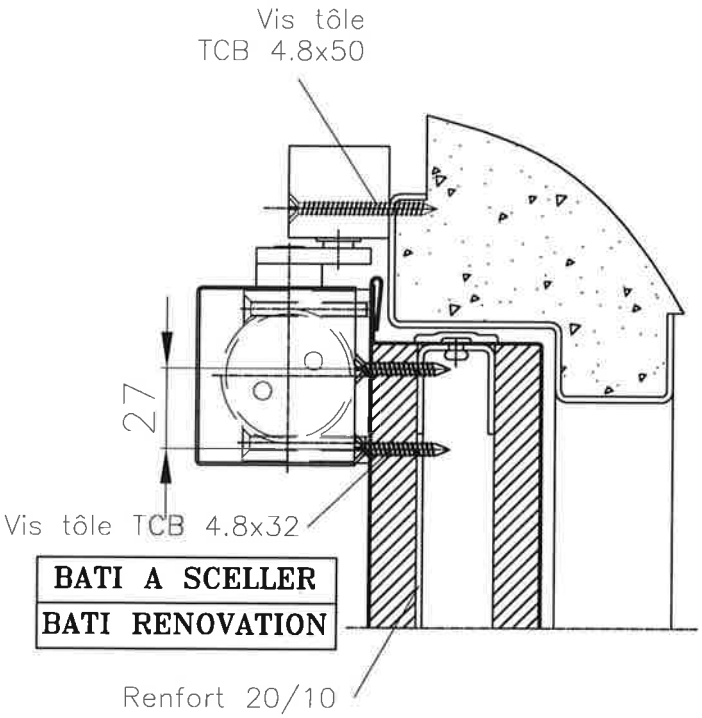

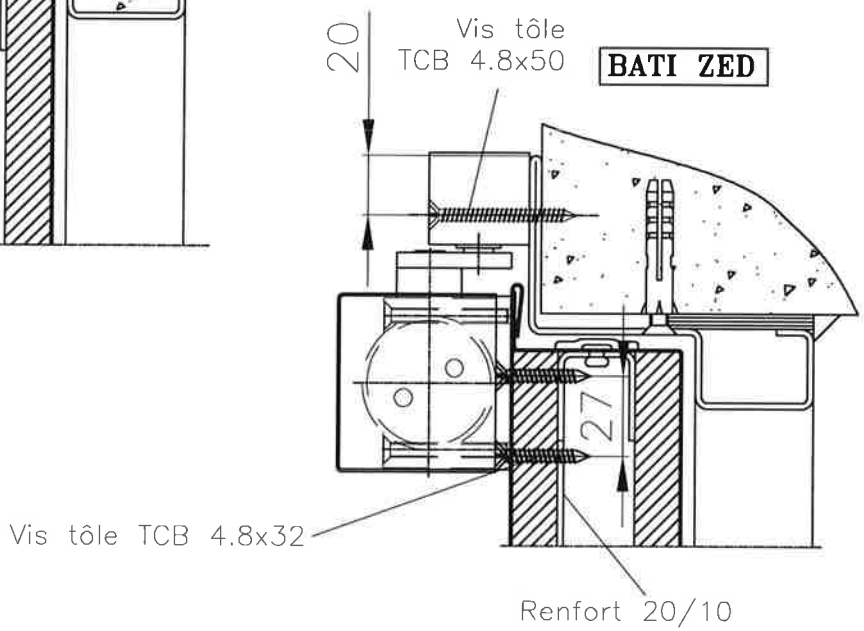

novoferm LUTERMAX L'esprit coupe-feu	**Notice de montage des quincailleries sur Portes F-MAX 1 et 2 vantaux (OPTION chiffrage spécifique)**	**NOTICE DE POSE** **N° NP 008.011** Indice I — Modifié 25/02/19 Remplace NP 008.011/H Page 10 — crée le 15/09/2010

Montage anti-panique ECO TS 41 côté charnières

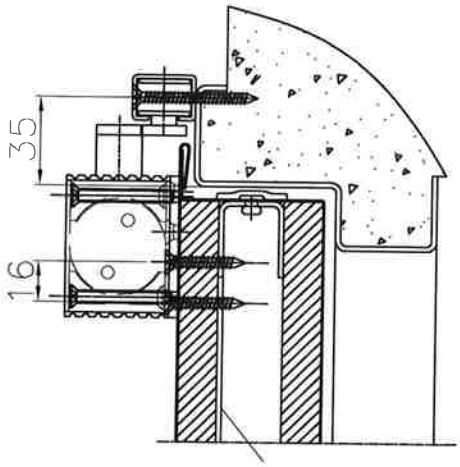

Bâti à sceller

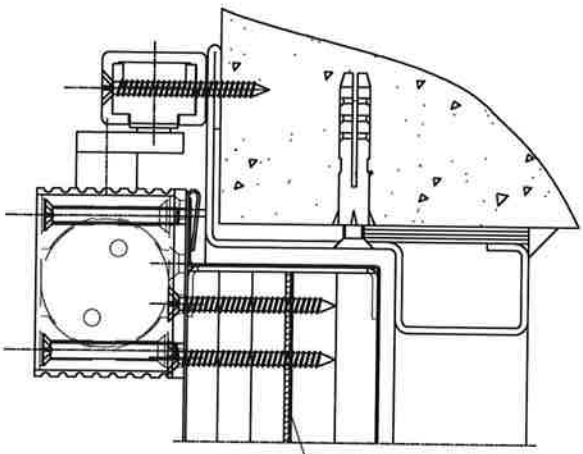

Renfort 15/10

Bâti ZED

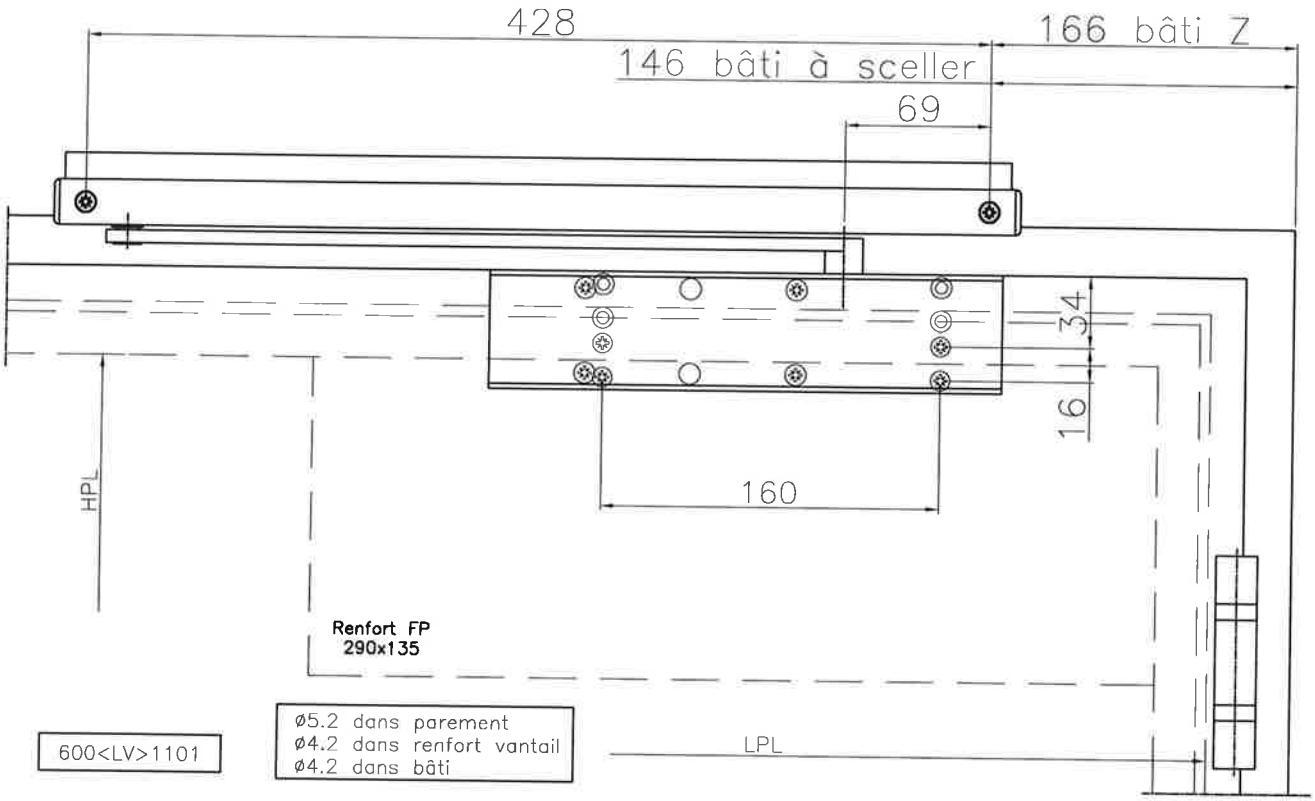

-Fixer le ferme porte avec les 4 vis Ø4.8 composants fournisseurs
-Percer 2 trous Ø4.2 dans le bâti
-Fixer le rails avec les 2 vis Ø4.8x50 composants fournisseurs
-Procéder au réglage du ferme-porte en suivant la notice constructeur

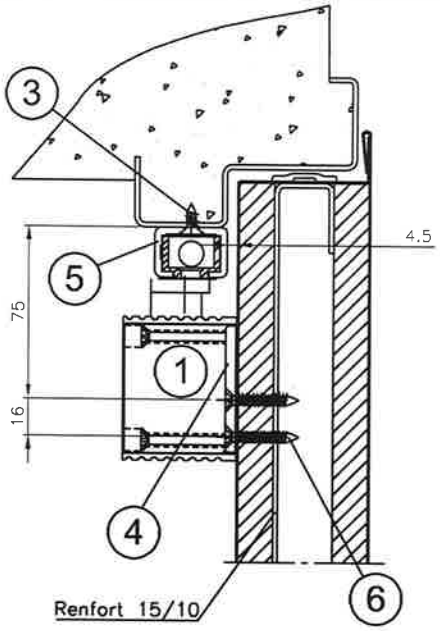

Bâti sceller

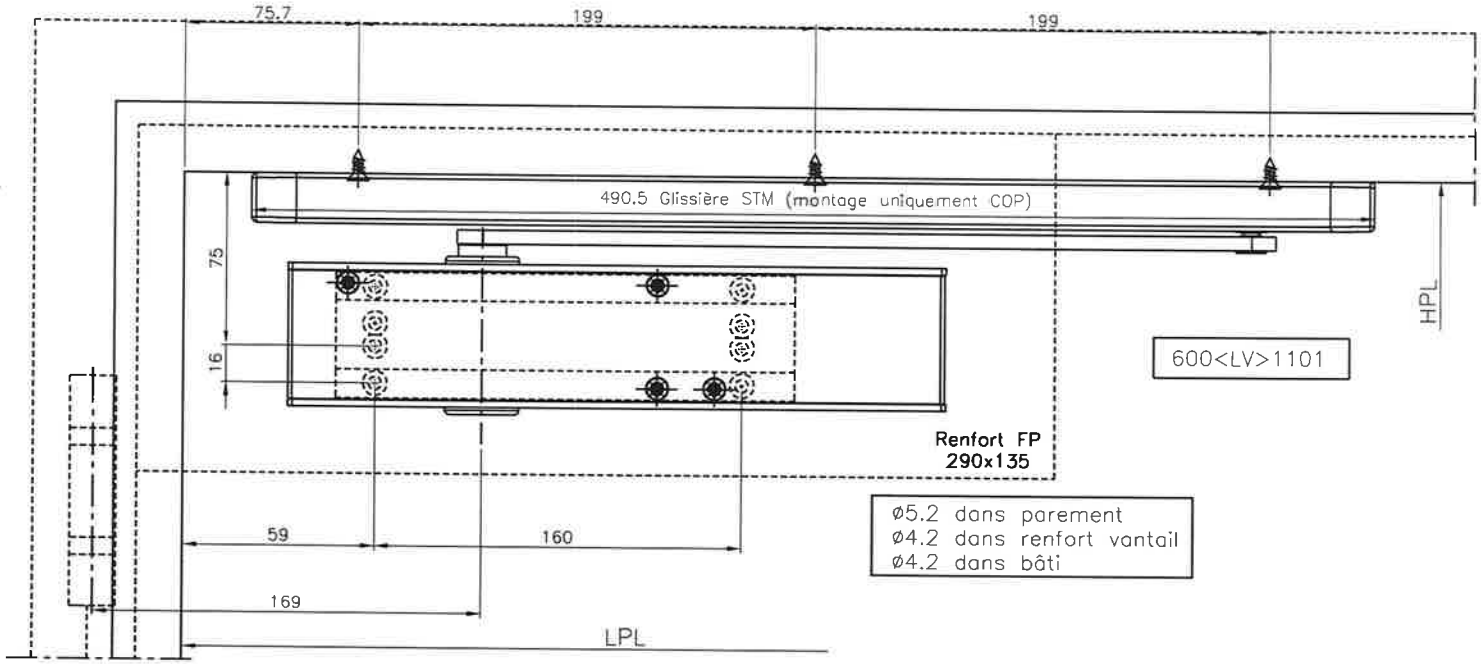

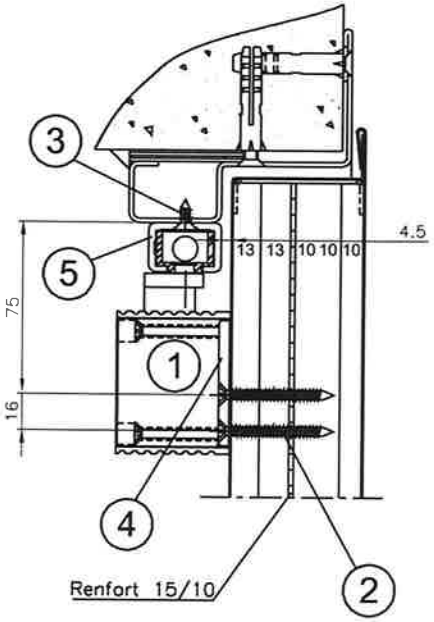

Bâti Z

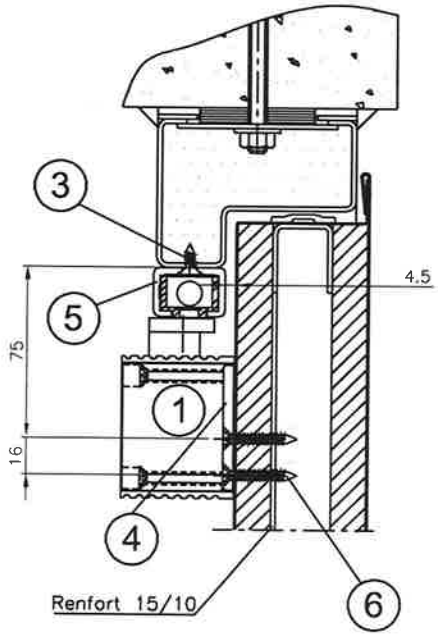

Bâti tubulaire

Position des trous sur vantail GAUCHE (suivant vue général)

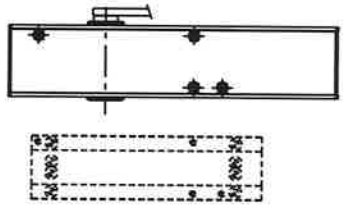

Position des trous sur vantail DROIT

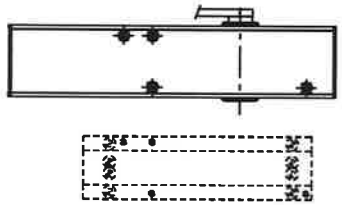

Rep.	Qté	Désignation	CODE
6	4	Vis tôle TF 4.8 x 32 fourniture fournisseur	.
5	1	Bandeau ECO STM (montage uniquement COP)	NFL16782
4	1	Plaque ECO ép=5mm, fourniture fournisseur	.
3	3	Vis tôle TF 4.8 x 13 fourniture fournisseur	.
2	4	Vis tôle TF 4.8 x 50 fourniture fournisseur	.
1	1	Ferme-porte ECO TS 41 (sans frein à l'ouverture)	NFL15955

Echelle: SLC	Portes F*MAX 1 et 2 vantaux Montage F-P ECO TS41 EN1-4 COP avec bandeau ECO STM	Remplace N°: DT 032.060/B	Dessiné:	Visa: JcF	Date: 15/05/23
Format: A3		Classement: B	Vérifié:		
			Approuvé:	AFL	12/02/24
	NOVOFERM-LUTERMAX Site de fabrication de Vaux-le-Pénil	PLAN N°: DT 032.060			Ind. C

CE DOCUMENT EST NOTRE PROPRIETE INTELLECTUELLE IL NE PEUT ETRE UTILISE SANS NOTRE AUTORISATION ECRITE

Anti-panique ISEO INFILAIRE

Montage 1, 2 et 3 points

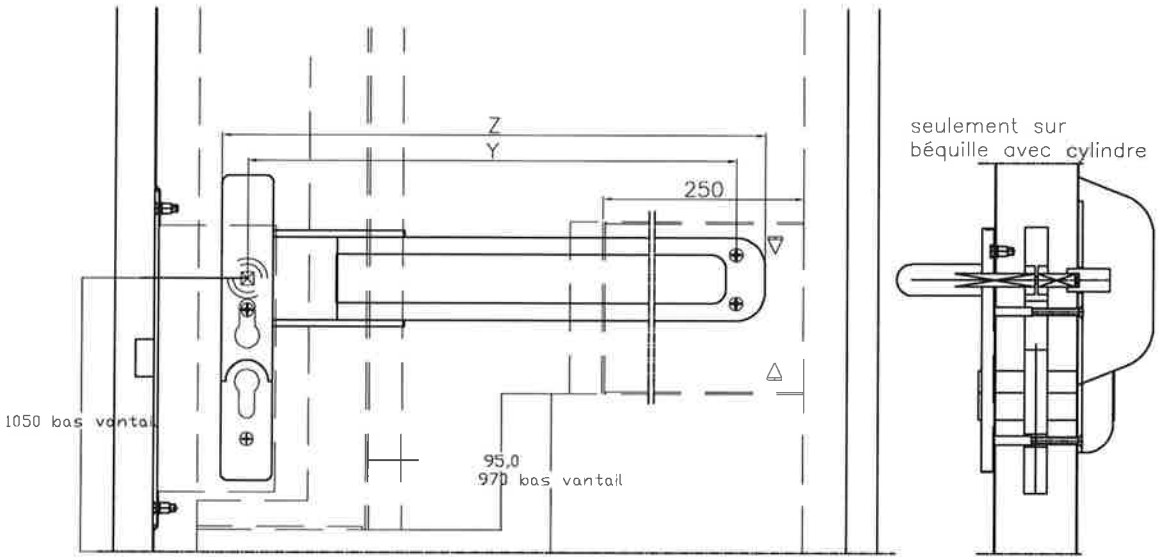

LPL	X	Y	Z	Coupe
334<LPL<899	69	240 à 804	285 à 844	OUI
LPL = 900	69	805	845	NON
900<LPL<1095	70 à 263	805	805	NON

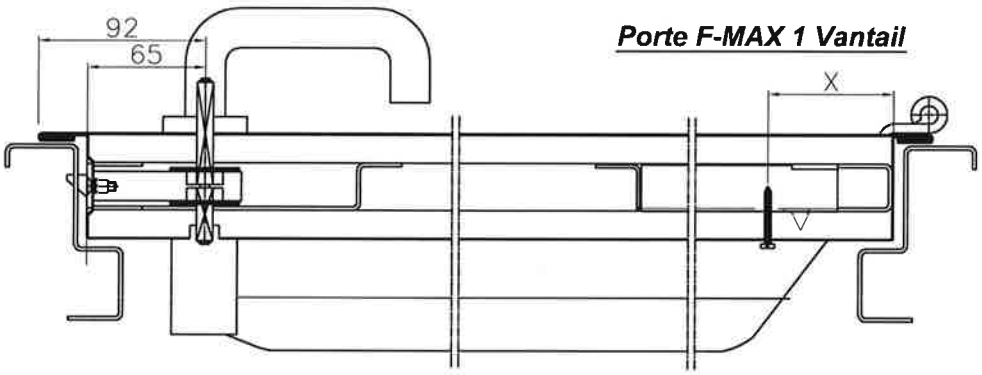

Porte F-MAX 1 Vantail

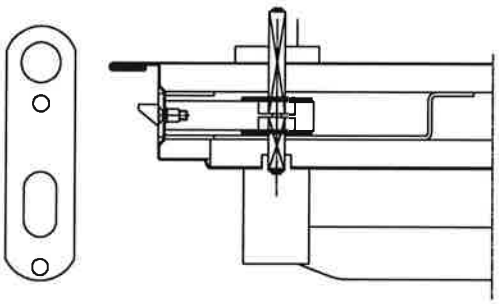

Porte F-MAX 2 Vantaux

Vantail Journalier

Montage anti-panique 1 Point NOVOGUARD sur portes 1 et 2 vantaux

a) Monter la serrure et ses carrés comme indiqué page 13.
(le carré le plus court est à monter côté anti-panique).
b) Monter la came avec roulement dans la poignée principale.
c) Fixer la béquille en pince avec la poignée principale (2 vis TF M5 x 40).
d) Fixer la poignée secondaire avec 2 vis tôle TCB 4.8x32.
e) Recouper la barre à la côte L+15mm et la fixer sur les poignées.

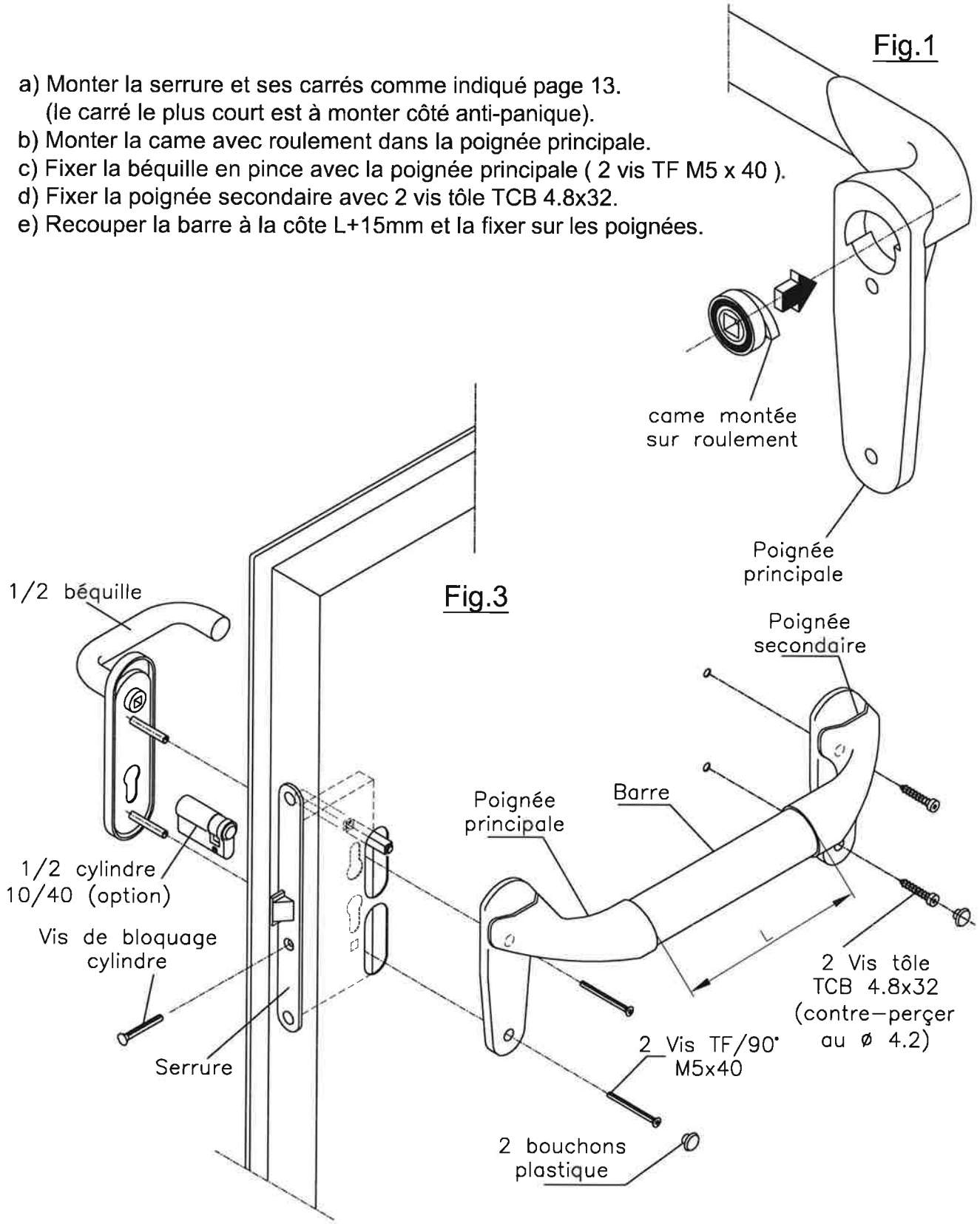

Montage Kit gâche au sol

- Perçer les trous de réservation dans le sol
- Installer les chevilles nylon
- Placer la tôle et la fixer avec les vis TF 4.8x32mm

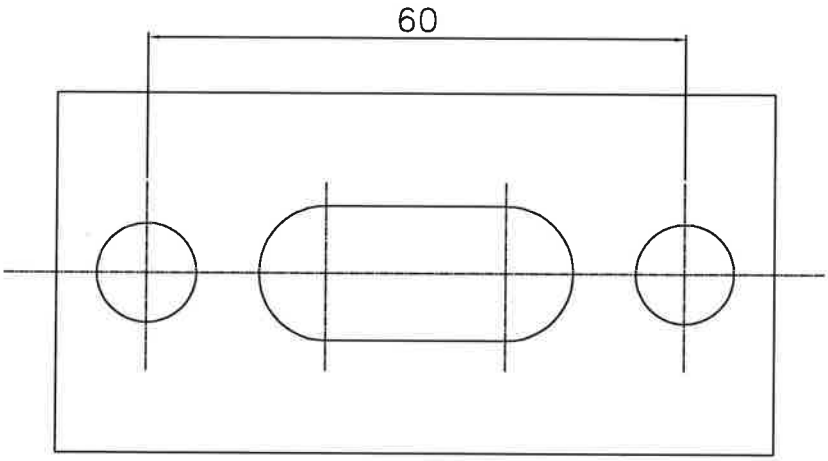

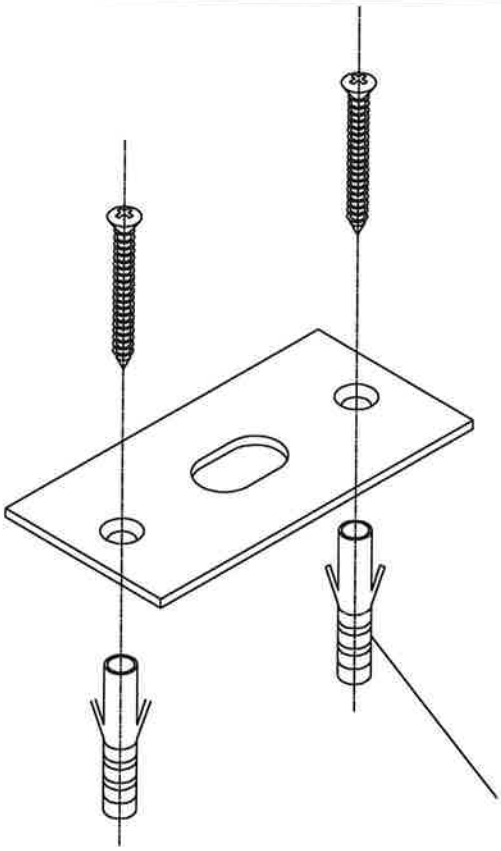

Gâche + Vis tôle TF 4.8x32
+ chevilles nylon

Montage anti-panique 2 Points NOVOGUARD sur portes 2 vantaux

Pour le montage de l'anti-panique,procéder suivant pages 13.
Engager le carré avec goupille entre la crémone et l'anti-panique.
Fixer la plaque borgne en pince avec la poignée principale (2 vis TF M5x40).

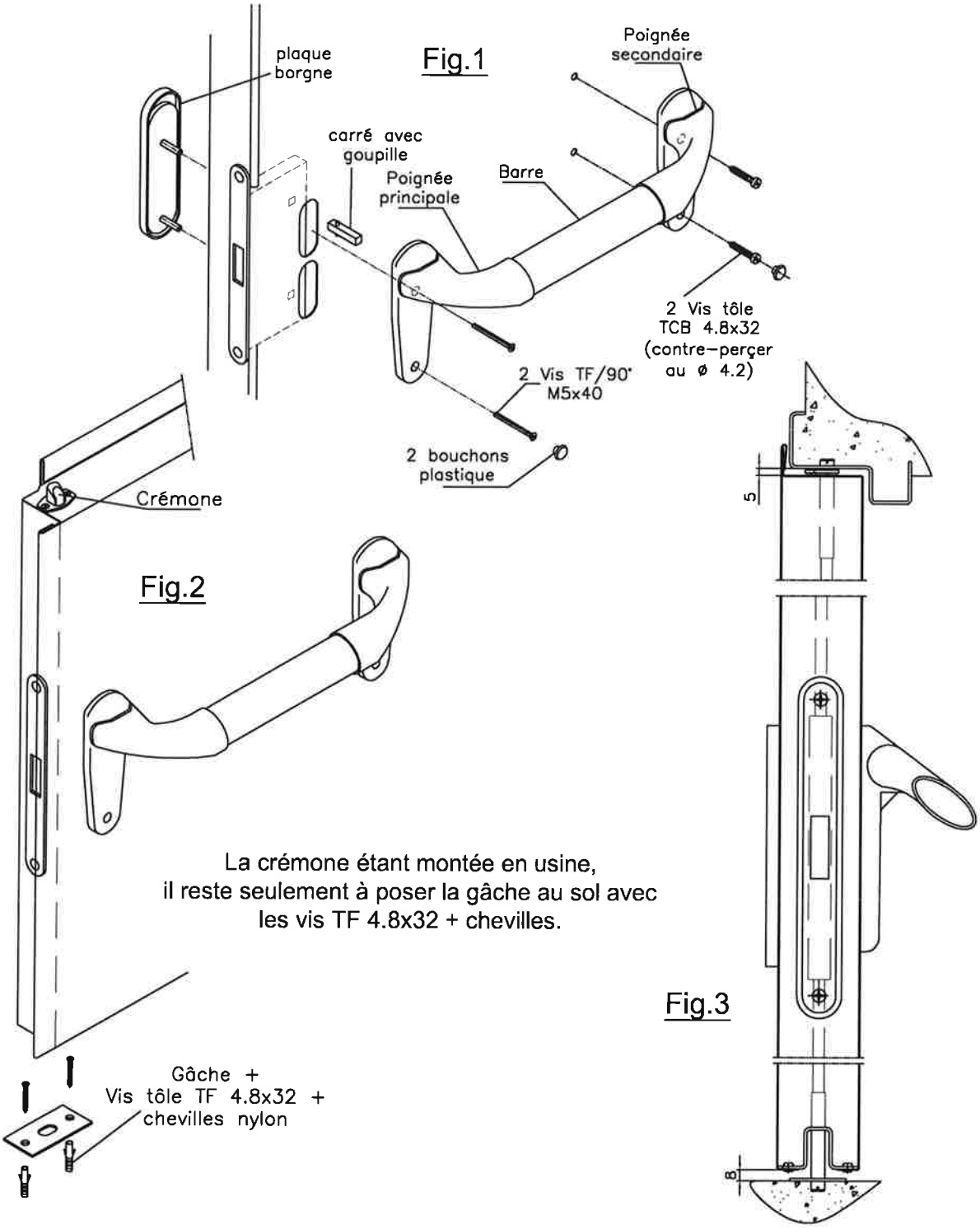

La crémone étant montée en usine,
il reste seulement à poser la gâche au sol avec
les vis TF 4.8x32 + chevilles.

Montage anti-panique 3 Points NOVOGUARD sur portes 1 et 2 vantaux

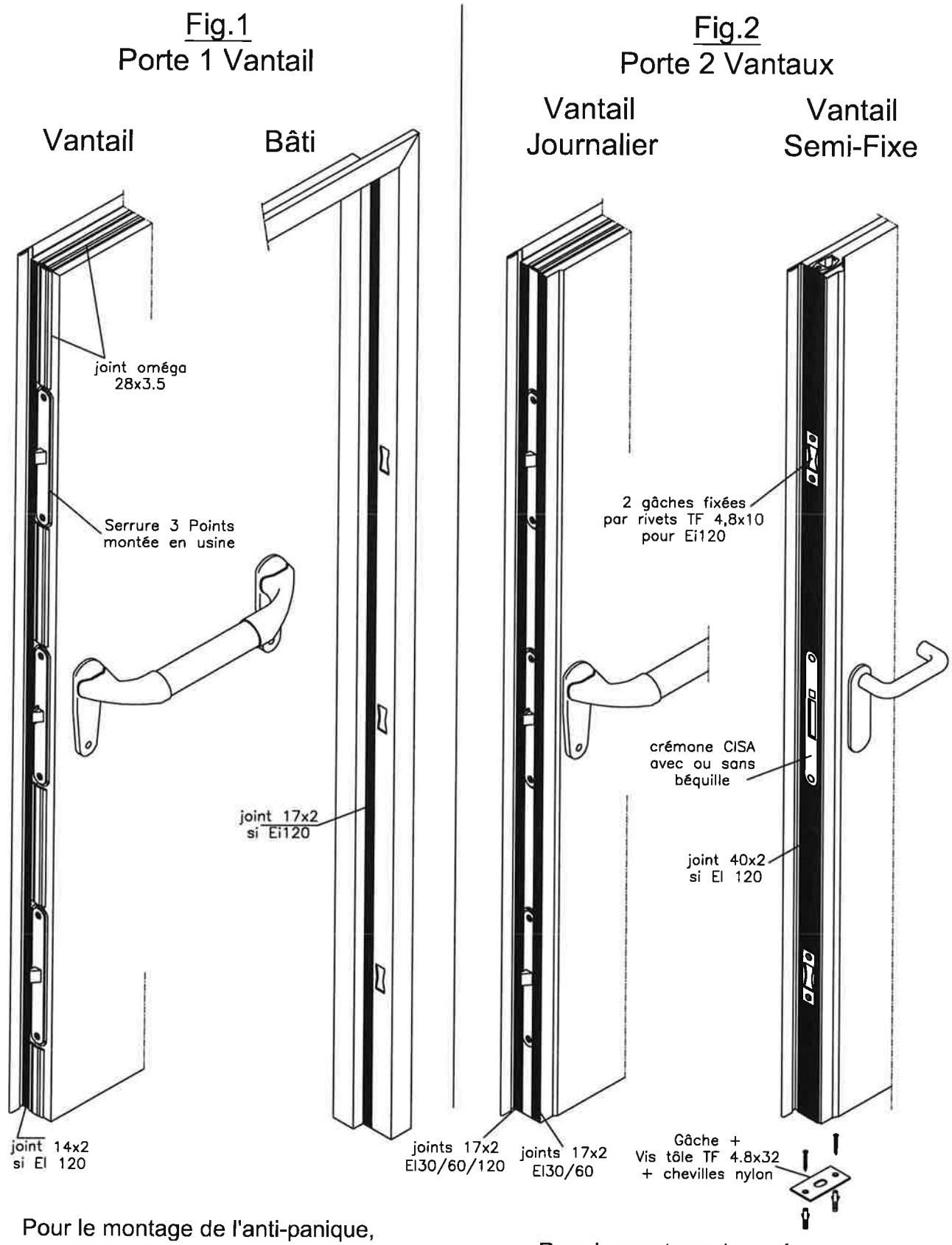

Pour le montage de l'anti-panique, procéder suivant page 13.

Pour le montage des crémones, voir pages 25 et 26.

Crémone antipanique ISEO INFILARE

-Placer le carré dans la serrure
-Mettre en place l'antipanique avec les vis tôle M5
-Mettre en place la plaque borgne
-Installer le kit gâche au sol

Fig.1

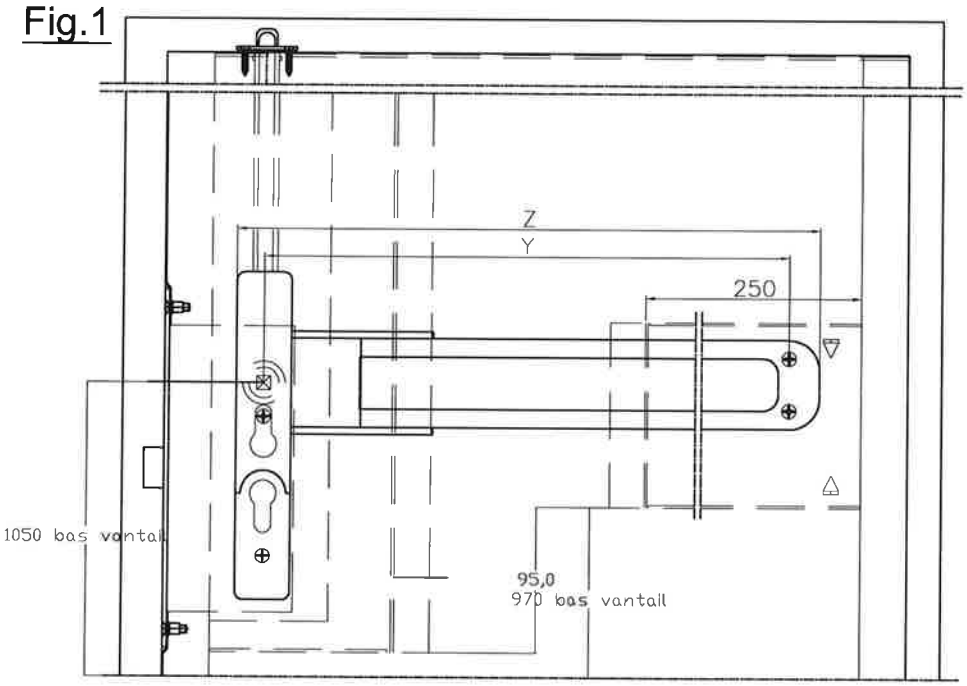

Fig.2

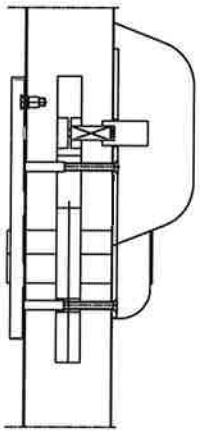

Fig.3

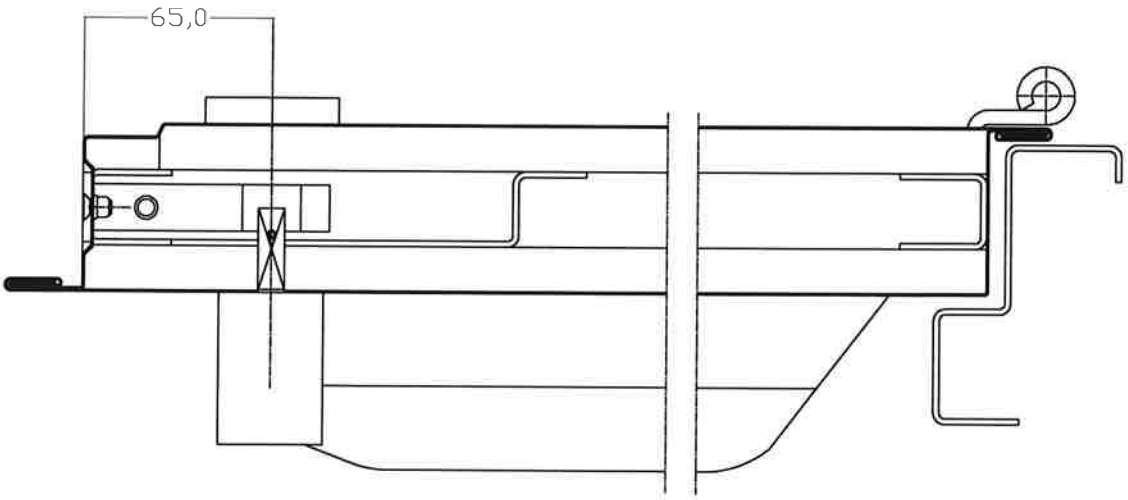

Crémone antipanique NOVOGUARD

-Suivre le montage en page 13 pour l'antipanique.
-Fixer le kit gâche au sol.

Fig.1

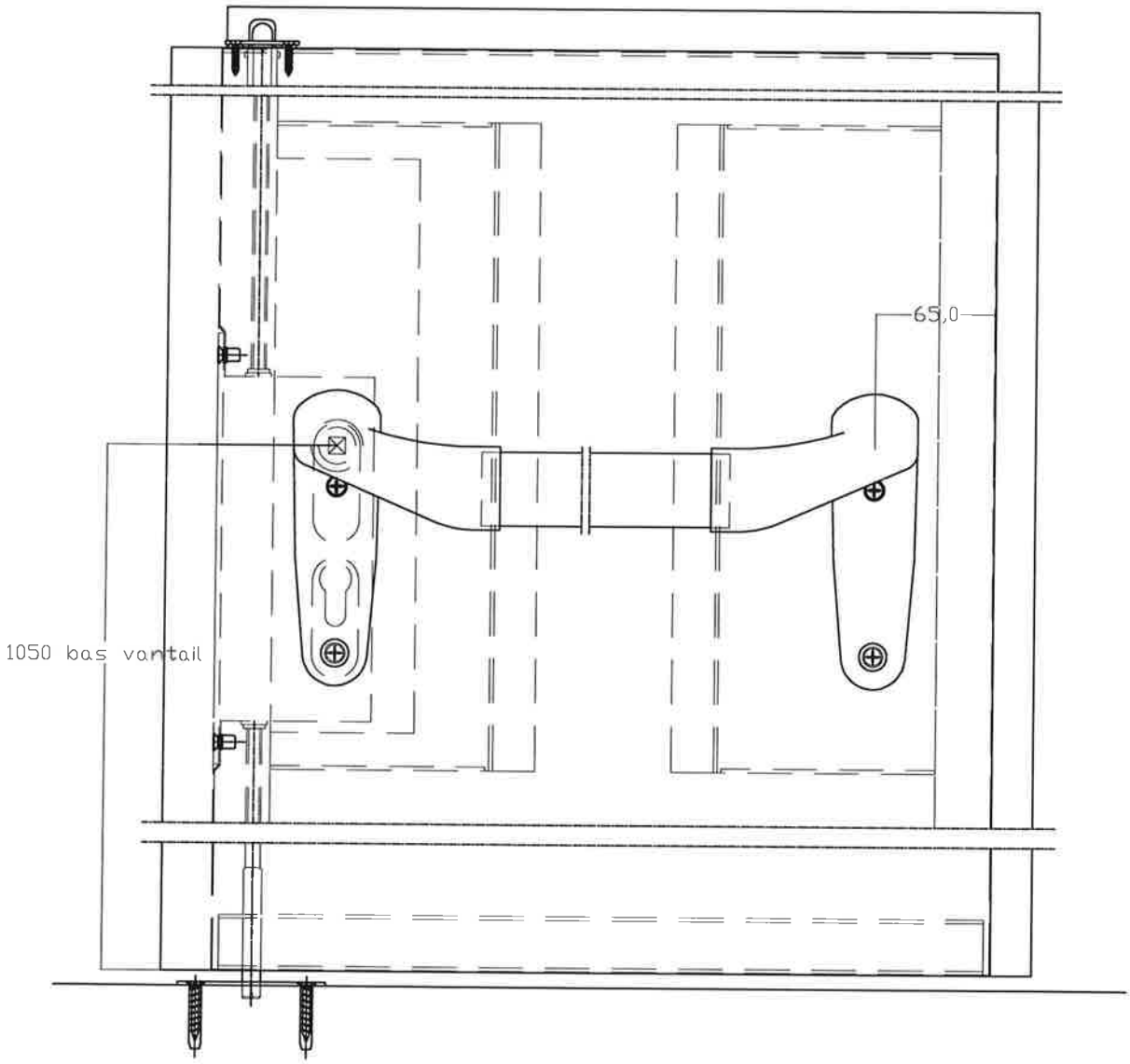

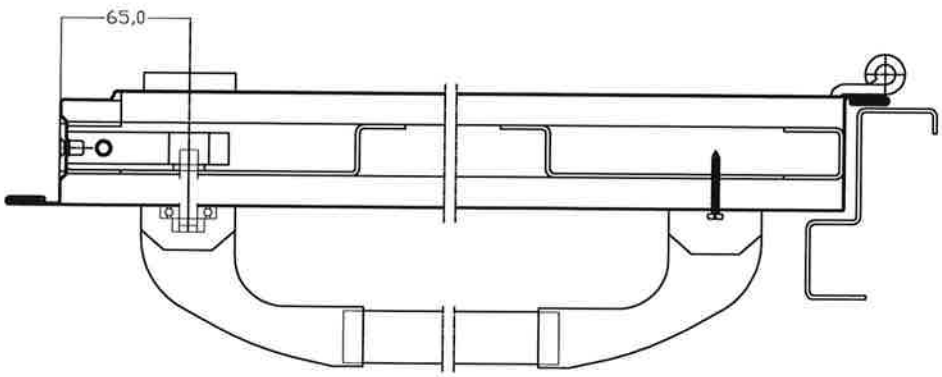

Crémone PUSH ISEO PAD

-Le montage de l'antipanique PUSH ISEO PAD est identique à celui de la barre INFILARE en page 13.
-Fixer le kit gâche au sol.
-Le kit déclencheur étant monté en usine, il n'y a pas de notice de montage pour l'installer.

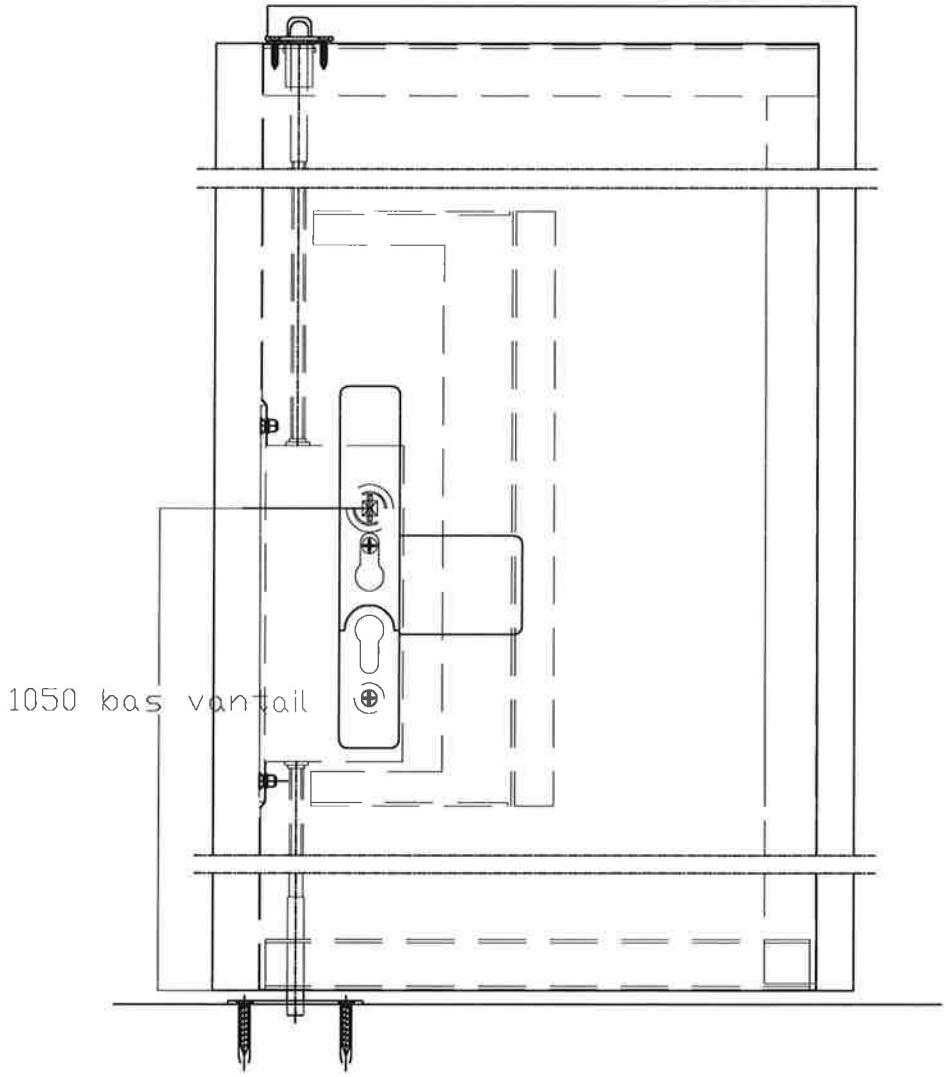

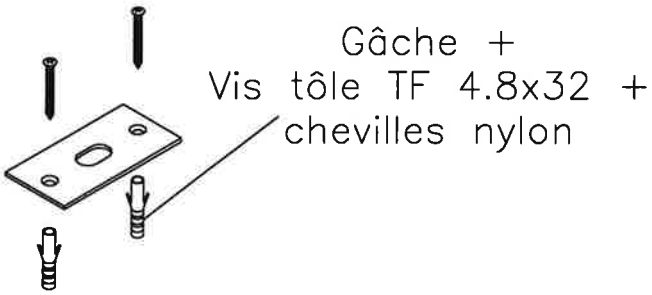

novoferm LUTERMAX L'esprit coupe-feu	**Notice de montage des quincailleries sur Portes F-MAX 1 et 2 vantaux**	NOTICE DE POSE N° NP 008.011 Indice I — Modifié le 25/02/19 Remplace NP008.011/H Page 20 — crée le 02/02/2011

Montage sélecteur de fermeture SCHIEVANO

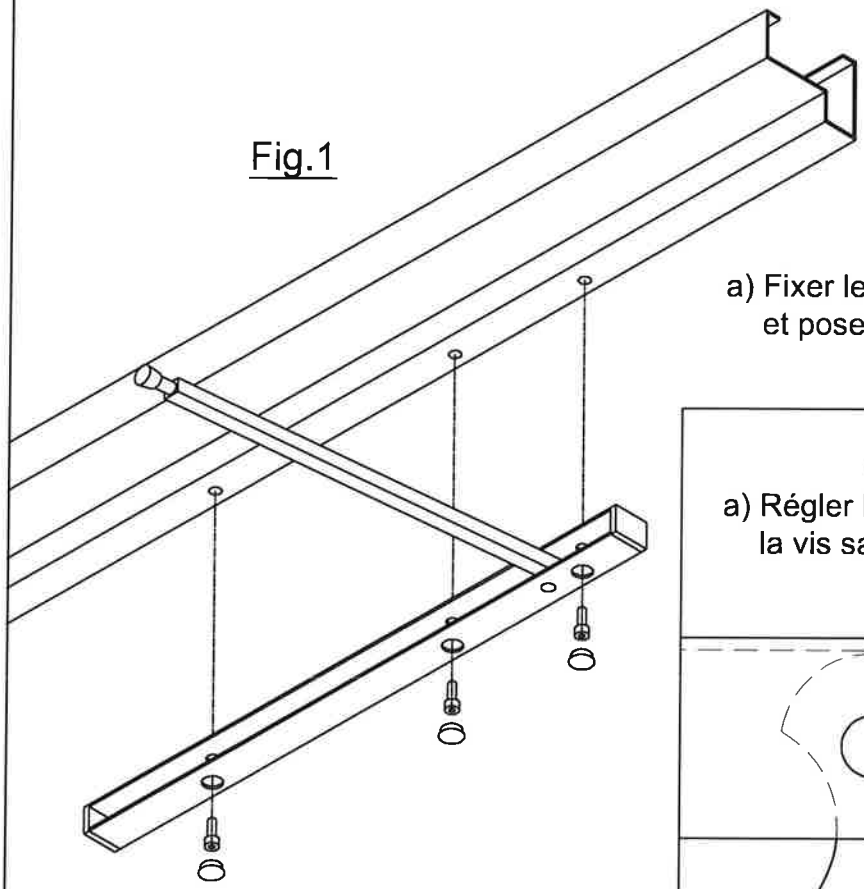

Fixation

a) Fixer le sélecteur avec 3 vis CHc M6x16 et poser les bouchons obturateurs.

Réglage du bras

a) Régler l'angle en agissant sur la vis sans tête située sur le bras

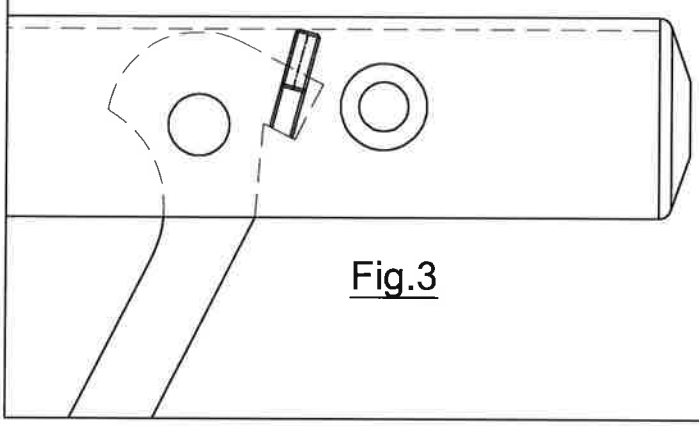

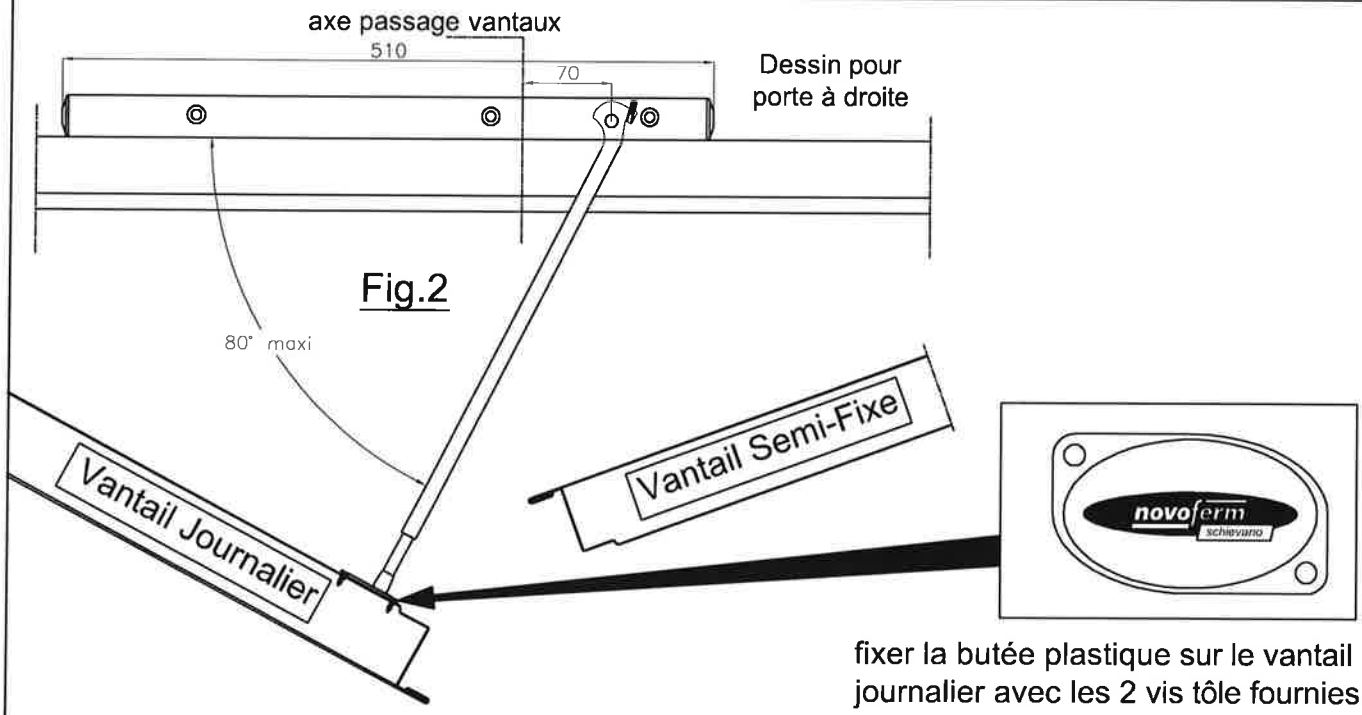

fixer la butée plastique sur le vantail journalier avec les 2 vis tôle fournies

Montage sélecteur de fermeture ISEO

Fig.1

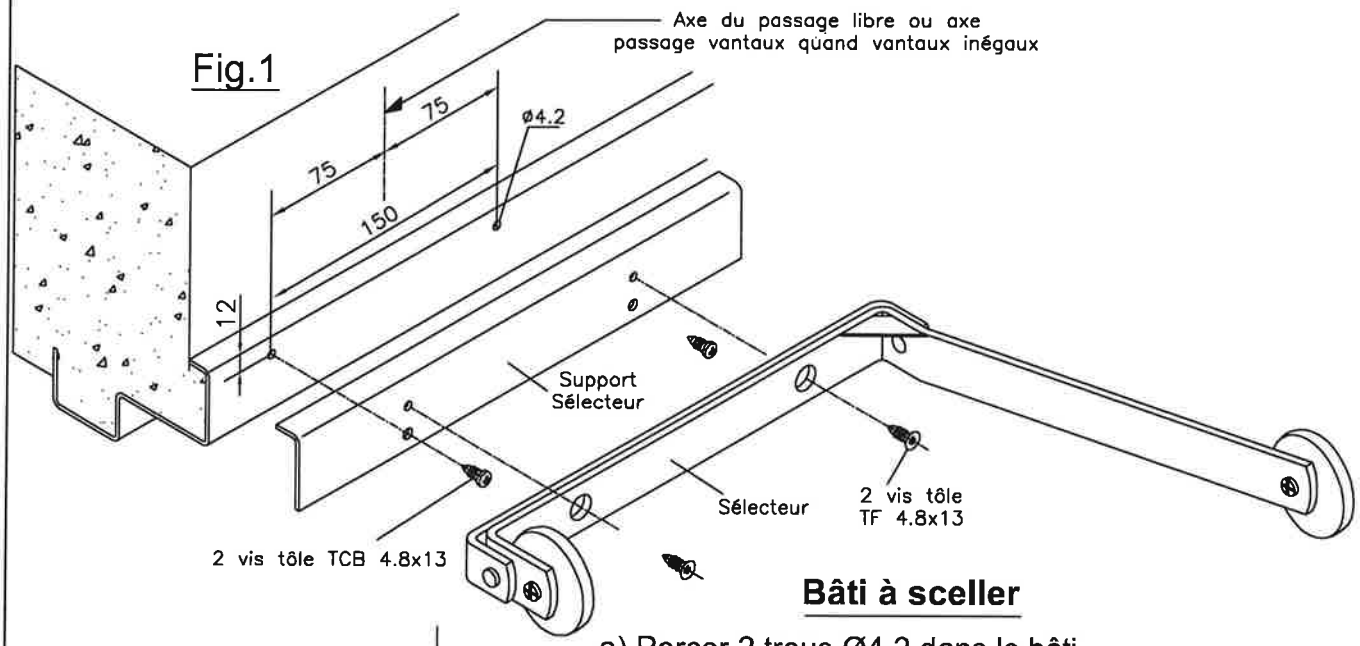

Bâti à sceller

a) Percer 2 trous Ø4.2 dans le bâti
b) Fixer le support sélecteur avec 2 vis TCB 4.8x13
c) Fixer le sélecteur avec 2 vis TF 4.8x13

Bâti Zed

a) Fixer le sélecteur avec 2 vis TF 4.8x32 + chevilles

Fig.2

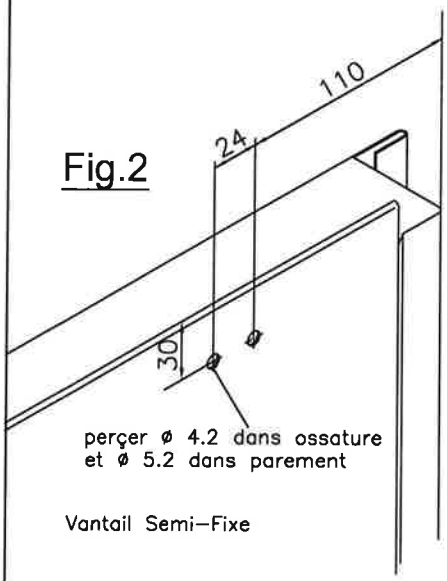

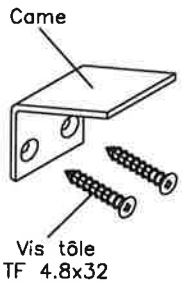

Montage de la came

a) Fixer la came avec 2 vis TF 4.8x32

Fig.3

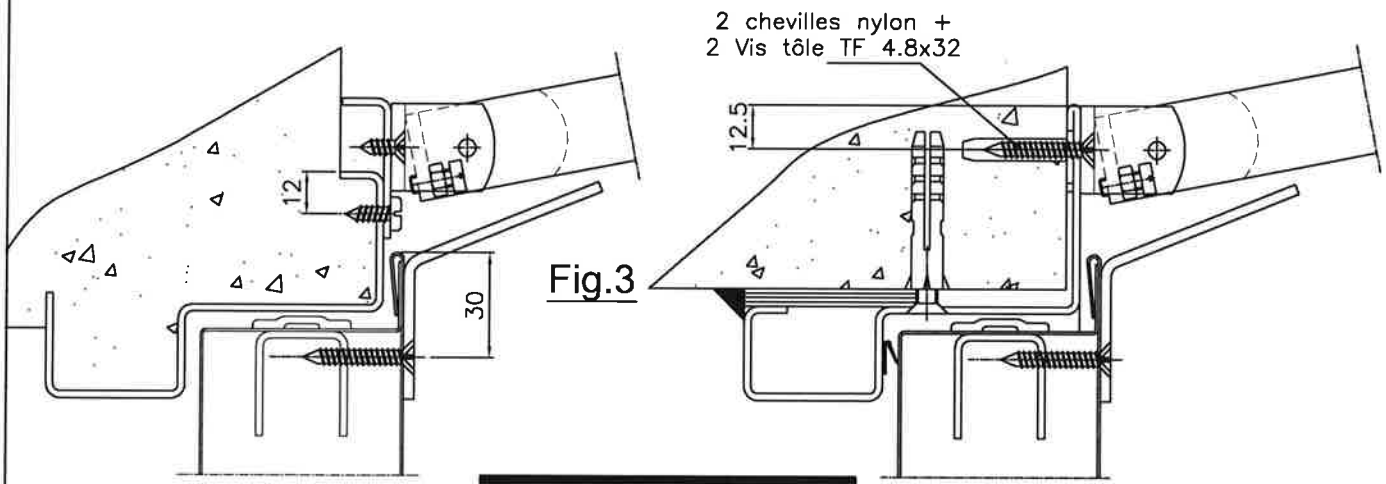

Bâti à sceller

Nota: ce montage ne peut pas être réalisé sur les bâtis tubulaires

Bâti Zed

Montage Limiteur de fermeture ISEO

a) Percer 2 trous Ø4.8 sur le vantail semi-fixe
b) Fixer le limiteur avec des rivet Ø4.2

Attention à la position des rivets !

Fig.1

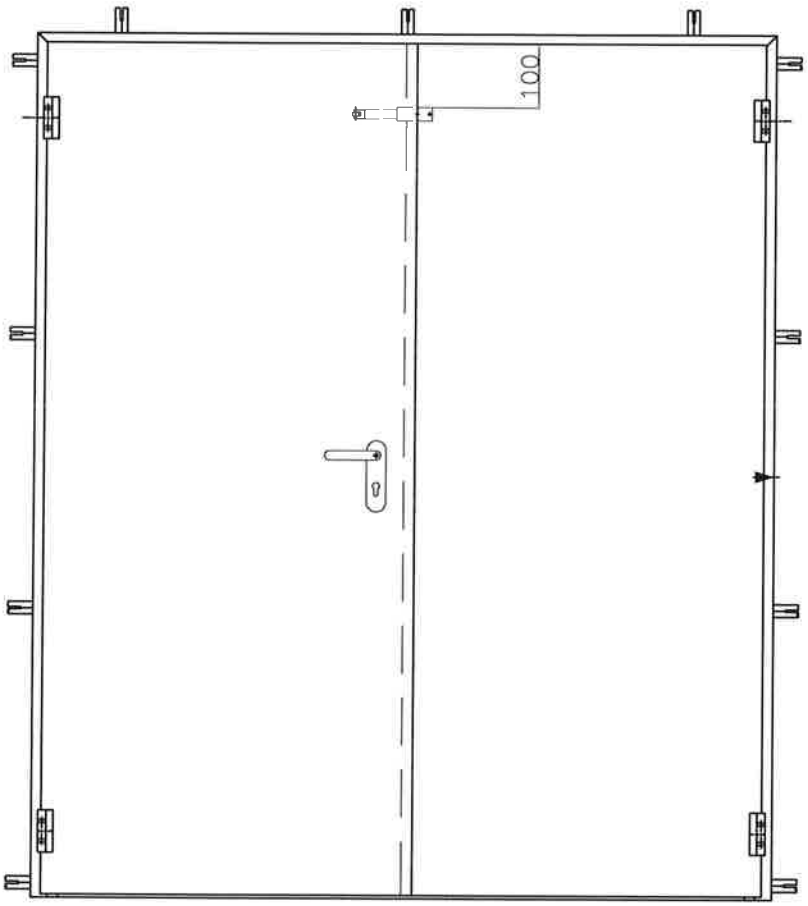

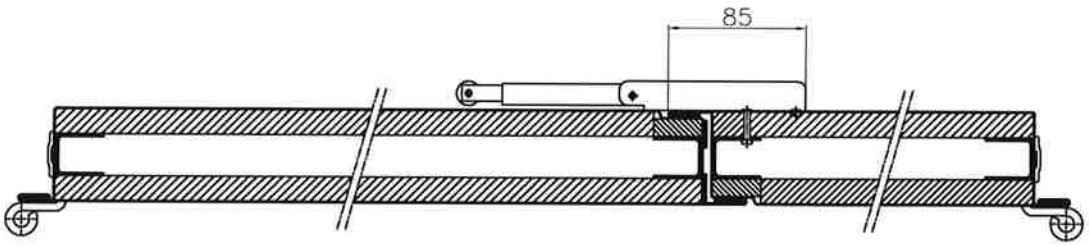

Fig.2

Montage serrure 3 Points VACHETTE 5000 (non A2P) sur portes 1 vantail

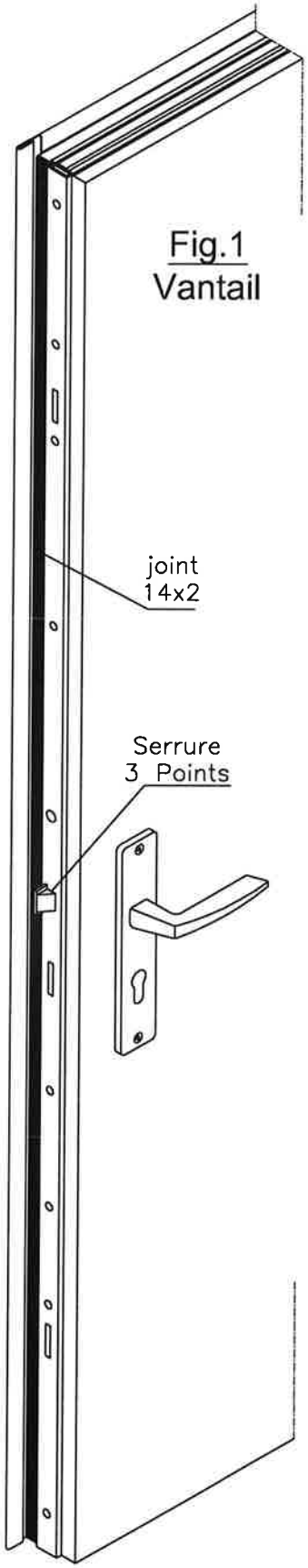

Fig.1
Vantail

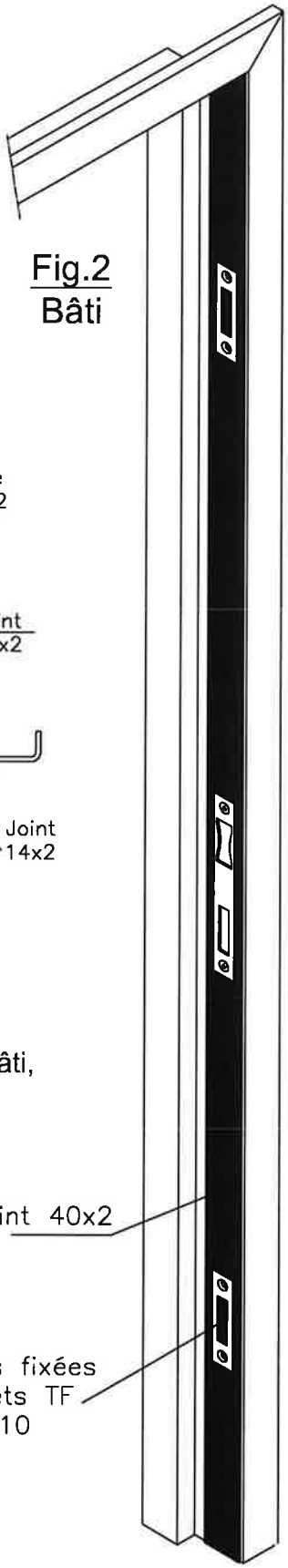

Fig.2
Bâti

Fig.3

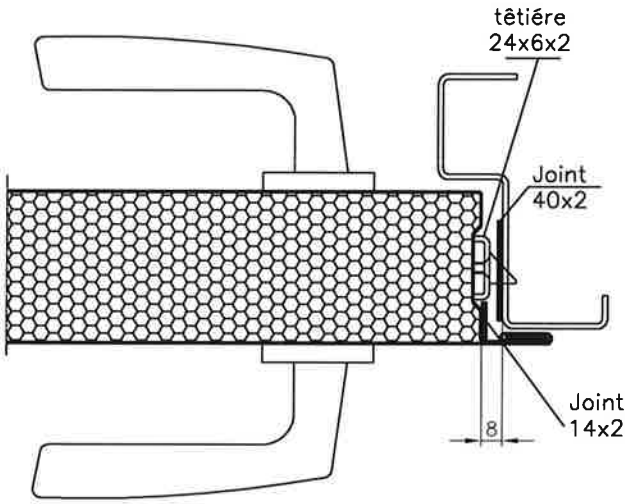

a) La serrure étant livrée montée,
Poser le joint 14x2 sur le vantail.

b) Les gâches étant montées sur le bâti,
poser le joint 40x2.

Montage serrure 3 Points CISA sur portes 1 et 2 vantaux

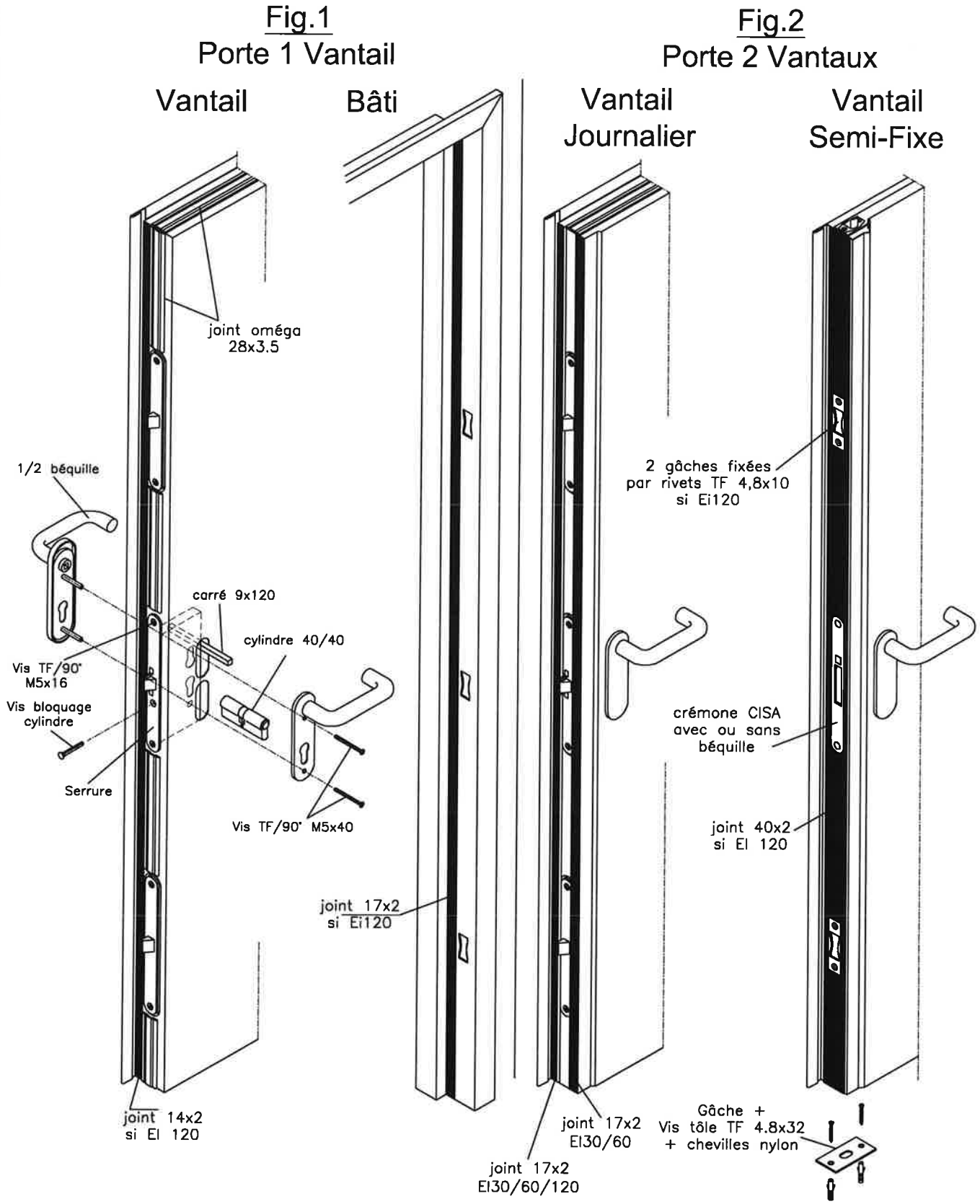

Pour le montage des crémones, voir pages 23 et 24.

Montage serrure VACHETTE axe à 120 sur portes 1 vantail
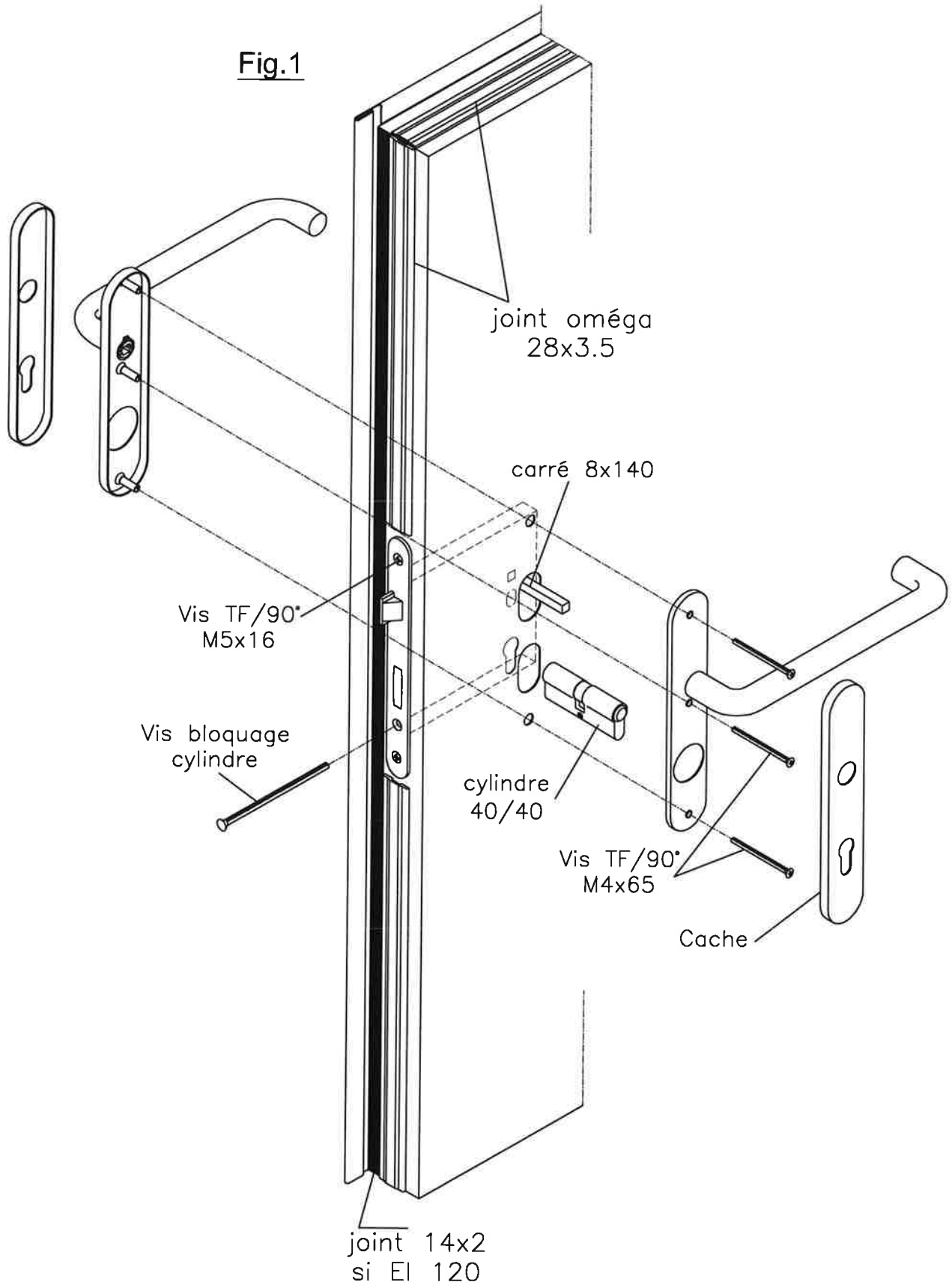
Fig.1